GFG 2 X

Celozástavný odsavač par 55 cm pro montáž do 60 cm korpusu



ODKAZ

REF: 40446753 **EAN:** 8421152146040

VLASTNOSTI

Celozástavný odsavač par 55 cm pro montáž do 60 cm korpusu
Ovládání pomocí tlačítek
Provedení nerez
3 rychlosti
LED osvětlení 1x 7 W
Dvojitý turbínový motor
Kapacita odtahu: min. 171, max. 304 m3/h
Hlučnost: min. 53, max. 67 dB
Energetická třída D
Možnost recirkulace přes uhlíkové filtry



LED

ROZMĚRY

Výška produktu (mm): 178
Šířka produktu (mm): 550
Hloubka produktu (mm): 290
Délka produktu (mm):
Čistá hmotnost (kg): 5,53

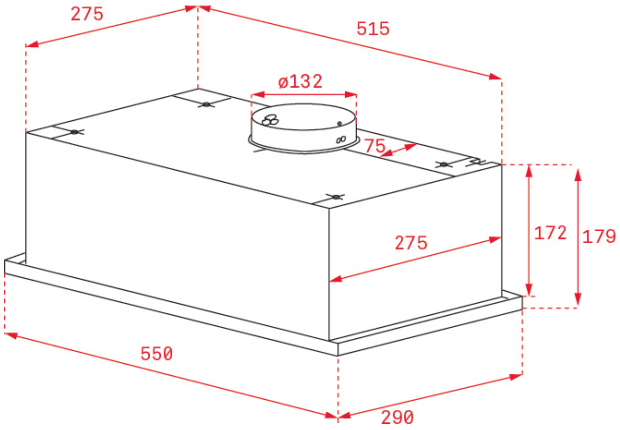

TECHNICKÁ SPECIFIKACE

Třída energetické účinnosti : D
Hlučnost (LwA) Min rychlost (dB): 53
Hlučnost (LwA) Max rychlost (dB): 67
Hlučnost (LwA) Boost (dB): 0
Průměr odtahu (mm): 120

BARVY

40446753 Nerezová ocel