HRB 6300 ATBS

Multifunkční touba s technologií SurroundTemp z edice Country Style



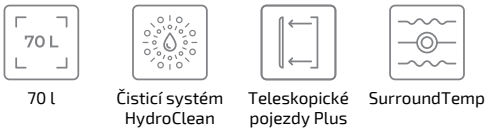

70 l | Čisticí systém HydroClean | Teleskopické pojezdy Plus | SurroundTemp

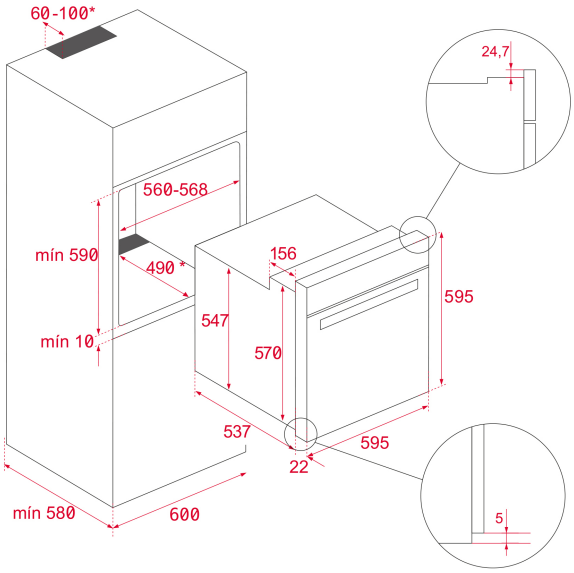

ODKAZ

REF: 111010010 **EAN:** 8434778008616

VLASTNOSTI

Multifunkční trouba s technologií SurroundTemp
9 funkcí pro přípravu pokrmů
Čistící systém HydroClean® PRO
Energetická třída A+
Objem: 70 l
Rustikální prvky v barvě "staromosaz"
Dva otočné ovladače, analogové hodiny
Teleskopický výsuv
Dvířka se dvěma skly
Hluboký a mělký plech, zesílený rošt

ROZMĚRY

Výška produktu (mm): 595
Šířka produktu (mm): 595
Hloubka produktu (mm): 537+22
Délka produktu (mm):
Čistá hmotnost (kg): 27

TECHNICKÁ SPECIFIKACE

Třída energetické účinnosti : A
Power rate (V): 220/240
Frekvence (hz): 50/60
Maximální jmennovitý výkon (W): 3215

BARVY

	111010010	Antracit + měděná
	111010012	Vanilla + měděná