STONE 50 B-TG 1B 1D WH

Granitový dřez STONE



200 mm

Intenzita barvy

Snadné čištění

Bezpečné pro potraviny

Vysoká odolnost

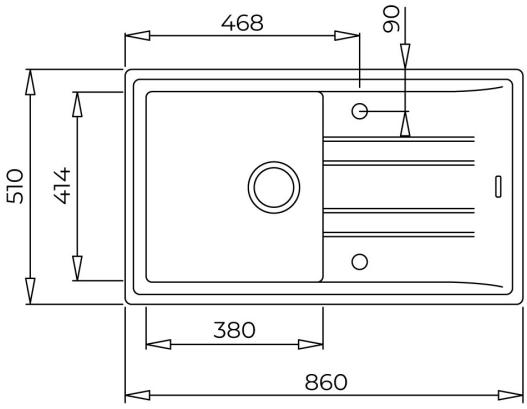

ODKAZ

REF: 115330019 **EAN:** 8434778005981

VLASTNOSTI

Odtoková souprava s přepadem a 3 ½" sítkem
2 předvrtané otvory
Vana 380⁄414/200 mm
Rozměr 860⁄510 mm
Oboustranný, horní montáž
(výřez 840⁄485 mm)
Instalace do skříňky o šířce min. 50 cm

ROZMĚRY

Výška produktu (mm):
Šířka produktu (mm): 510
Hloubka produktu (mm): 200
Délka produktu (mm): 860
Čistá hmotnost (kg): 11,5

BARVY

	115330019	Bílá
	115330020	Tmavě šedá
	115330018	Topaz
	115330015	Nero
	115330014	Metalická šedá