CNL 6415 WH

Výsuvný odsavač par 60 cm





LED Časovač

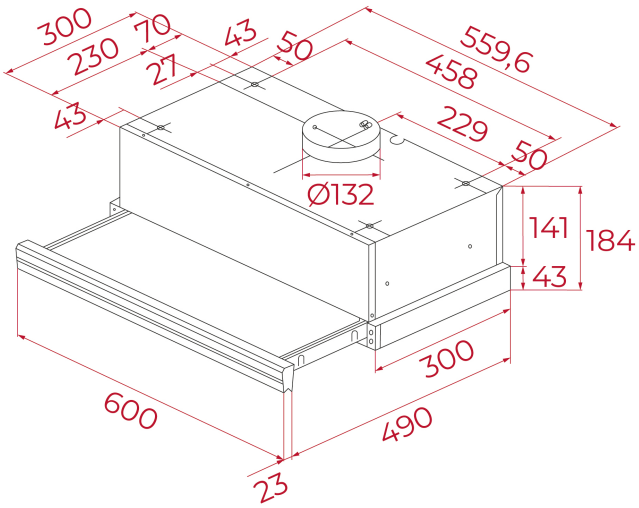

ODKAZ

REF: 40436811 **EAN:** 8421152146187

VLASTNOSTI

Výsuvný odsavač par 60 cm
Ovládání elektronickým displejem s tlačítky
Automatický spínač/vypínač výsuvem
Provedení nerez
Plochý nerezový čelní panel s protiotiskovou úpravou
Možnost demontáže čelního panelu
2 rychlosti + 1 intenzivní
Časovač zastavení
LED osvětlení – 2x 1,5 W
Motor EcoPower
Kapacita odtahu: min. 226, max. 312, intenz. 385 m3/h
Hlučnost: min. 57, max. 64, intenz. 69 dB
Energetická třída A
Možnost recirkulace přes uhlíkové filtry

ROZMĚRY

Výška produktu (mm): 184
Šířka produktu (mm): 600
Hloubka produktu (mm): 300/490
Délka produktu (mm):
Čistá hmotnost (kg): 7,1

TECHNICKÁ SPECIFIKACE

Třída energetické účinnosti : A
Hlučnost (LwA) Min rychlost (dB): 56,8
Hlučnost (LwA) Max rychlost (dB): 64,3
Hlučnost (LwA) Boost (dB): 68,9
Průměr odtahu (mm): 120

BARVY

	40436811	Bílá
	40436812	Černá
	40436810	Nerezová ocel