DLV 68660 TOS SM

Komínový odsavač par 60 cm z edice Urban Colors

Funkce Fresh AIR | LED | Obvodové odsávání | Časovač

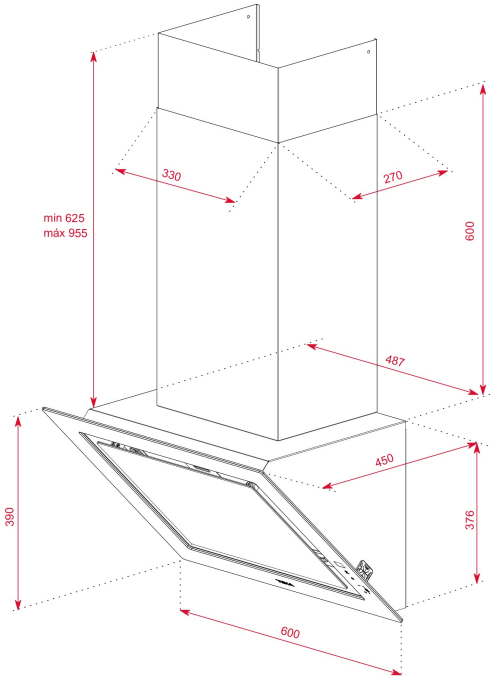

ODKAZ

REF: 112930027 EAN: 8434778011913

VLASTNOSTI

Edice Urban Colors
Komínový odsavač par 60 cm
Systém obvodového odsávání
Ovládání dotykovým displejem
Funkce čerstvého vzduchu FreshAir
Celoskleněný design
3 rychlosti + 1 intenzivní
Časovač zastavení
LED osvětlení 1x 7,5 W
Indikátor nasycení filtru
Motor EcoPower
Kapacita odtahu: min. 232, max. 410, intenz. 725 m3/h
Hlučnost: min. 49, max. 65, intenz. 71 dB
Energeticá třída A+
Recirkulační set s krytem/bez krytu komínu
Volitelný regenerativní filtr
Instalace možná i bez krytu komínu

ROZMĚRY

Výška produktu (mm): 1001-1331
Šířka produktu (mm): 600
Hloubka produktu (mm): 450
Délka produktu (mm):
Čistá hmotnost (kg): 12,8

TECHNICKÁ SPECIFIKACE

Třída energetické účinnosti : A+
Hlučnost (LwA) Min rychlost (dB): 49
Hlučnost (LwA) Max rychlost (dB): 65
Hlučnost (LwA) Boost (dB): 71
Průměr odtahu (mm): 150

BARVY

112930027	Steam Grey
112930025	Stone Grey
112930025	Černá
112930025	London Brick Brown
112930025	Bílá