SIMPLA 45 S-TG 1B 1D CN

Granitový dřez SIMPLA





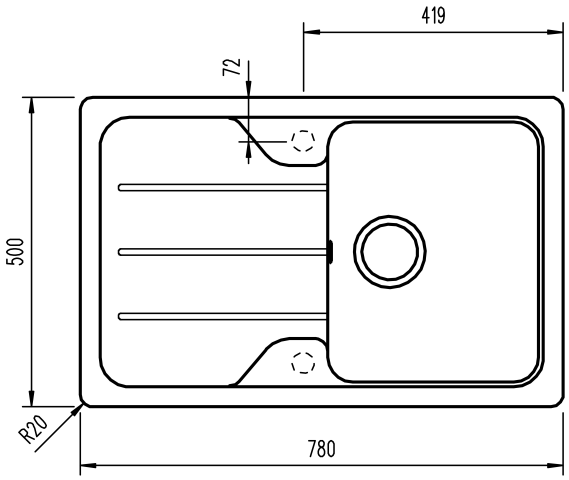

ODKAZ

REF: 40144523 **EAN:** 8421152149812

VLASTNOSTI

Odtoková souprava s přepadem a 3 ½" sítkem
Bez sifonu (sifon je možné objednat samostatně, kód: 61001097)
2 předvrtané otvory
Vana 340x420/190 mm
Rozměr 780x500 mm
Horní montáž, oboustranný
(výřez 760x480 mm)
Instalace do skříňky o šířce min. 45 cm

ROZMĚRY

Výška produktu (mm):
Šířka produktu (mm): 500
Hloubka produktu (mm): 190
Délka produktu (mm): 780
Čistá hmotnost (kg): 10,00

BARVY

	40144523	Nero
	40144525	Bílá
	115340000	Metalická černá
	40144524	Topaz
	40144526	Metalická šedá