MWR 22 BI VNBS

Vestavná mikrovlnná trouba 39 cm z edice Country Style





22 l | Keramické dno | Rozmrazování dle času | Elektronické otevírání dvířek

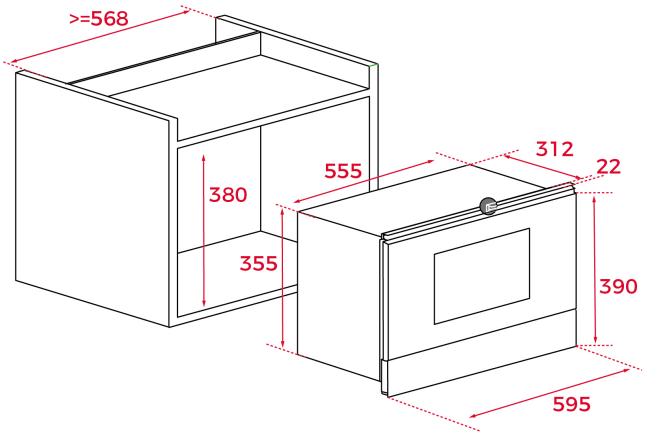

ODKAZ

REF: 40586302 **EAN:** 8421152141014

VLASTNOSTI

Edice Country Style
Vestavná mikrovlnná trouba, 39 cm
Objem: 22 l
5 úrovní mikrovlnného ohřevu
Mechanické ovládání, dva otočné ovladače
Výkon 850 W
Rozmrazování podle času
Mechanická minutka 0–60 minut
Rustikální prvky v barvě „staromosaz“
Ovládací panel pod dvířky trouby
Nerezový interiér, keramické dno
Nucená cirkulace chladného vzduchu
Dvířka se dvěma skly, otevírání vlevo
Elektronické otevírání dvířek

ROZMĚRY

Výška produktu (mm): 380/390
Šířka produktu (mm): 595
Hloubka produktu (mm): 334
Délka produktu (mm):
Čistá hmotnost (kg): 21,6

TECHNICKÁ SPECIFIKACE

MWO výkon (W): 850
Frekvence (hz): 50
Maximální jmennovitý výkon (W): 1400
Gril (W): -