ML 8220 BIS L ST

Vestavná mikrovlnná trouba 39 cm z edice Urban Colors

22 l | Keramické dno | Rozmrazování dle času | Rozmrazování dle váhy | Direct Access menu

Elektronické otevírání dvířek

ODKAZ

REF: 112030002 EAN: 8434778007695

VLASTNOSTI

Edice Urban Colors
Vestavná mikrovlnná trouba, 39 cm
Objem: 22 l
5 úrovní mikrovlnného ohřevu
Paměť pro 9 pracovních postupů
3 druhy ohřevu
Elektronický ovládací panel, LED displej
Výkon 850 W
Sklopný gril, výkon 1 200 W
Funkce Quick Start, časovač 0–90 minut
Rozmrazování podle hmotnosti a času
Dvířka se dvěma skly, otevírání doleva
Elektronické otevírání dvířek
Kombinace dotyk. a mechan. ovládání
Ovládací panel pod dvířky trouby
2 otočné ovladače pro nastavení funkcí
Nerezový interiér, keramické dno
Grilovací mřížka, zapékací miska

ROZMĚRY

Výška produktu (mm): 390
Šířka produktu (mm): 595
Hloubka produktu (mm): 334
Délka produktu (mm):
Čistá hmotnost (kg): 23,2

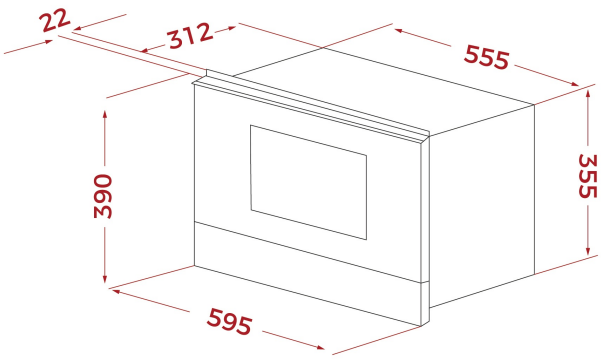

TECHNICKÁ SPECIFIKACE

MWO výkon (W): 850
Frekvence (hz): 50
Maximální jmennovitý výkon (W): 2700
Gril (W): 1200

BARVY

112030002	Stone Grey Glass
112030001	London Brick Brown Glass
112030001	Steam Grey Glass
112030001	Bílé sklo
112030001	Černé sklo