UNIVERSE 50 T-XP 1B D MAX X

Nerezový dřez UNIVERSE



Antibakteriální

Lifetime warranty

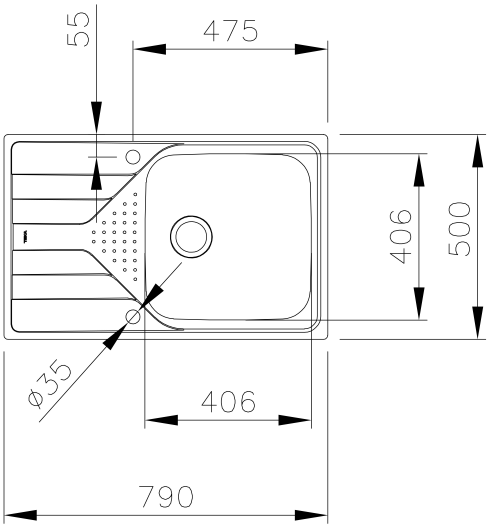

ODKAZ

REF: 115110017 **EAN:** 8434778015010

VLASTNOSTI

Síla nerezového plechu 0,7 mm
Úsporná odtoková souprava se sítkem HelixPro a přepadem
Bez otvoru
Vana 406 x 406/175 mm
Rozměr 790 x 500 mm
Horní montáž, oboustranný (výřez 770 x 480 mm/R10
Instalace do skříňky o šířce min. 50 cm

ROZMĚRY

Výška produktu (mm):
Šířka produktu (mm): 500
Hloubka produktu (mm): 175
Délka produktu (mm): 790
Čistá hmotnost (kg): 3,79

BARVY

115110017 Nerezová ocel