ML 8200 BIS W
Vestavná mikrovlnná trouba 39 cm

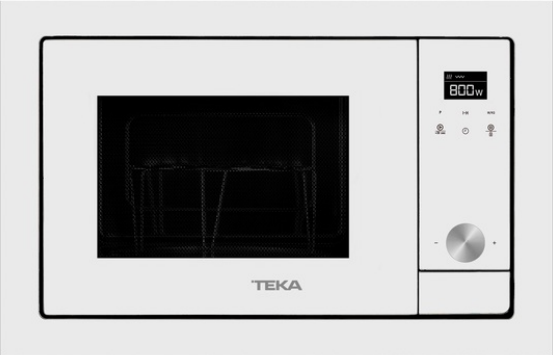

Rozmrazování dle času | Rozmrazování dle váhy | Direct Access menu

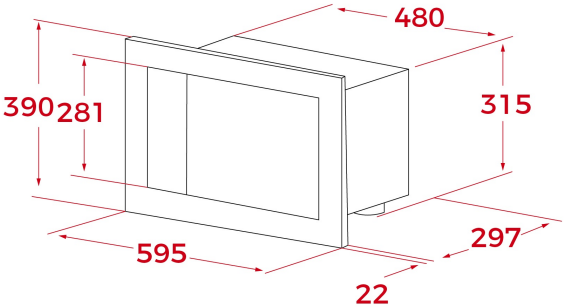

ODKAZ

REF: 112060002 EAN: 8434778016130

VLASTNOSTI

Edice Urban Colors
Vestavná mikrovlnná trouba, 39 cm
Objem: 20 l
5 úrovní mikrovlnného ohřevu
Paměť pro 3 pracovní postupy
3 druhy ohřevu
Elektronický ovládací panel s LED displejem
Výkon 750 W
Gril, výkon 1 000 W
Rozmrazování podle hmotnosti a času
Funkce Quick Start
Nerezový interiér
Dvířka se dvěma skly, otevírání vlevo
Integrovaný otočný skleněný talíř Ø 24 cm
Kombinace dotyk. a mechan. ovládání
Grilovací mřížka

ROZMĚRY

Výška produktu (mm): 390
Šířka produktu (mm): 595
Hloubka produktu (mm): 325
Délka produktu (mm):
Čistá hmotnost (kg): 17,5

TECHNICKÁ SPECIFIKACE

MWO výkon (W): 750
Frekvence (hz): 50
Maximální jmennovitý výkon (W): 1200
Gril (W): 1000

BARVY

112060002	Bílá
112060001	Černé sklo