DVN 97050 TTC BK
Komínový odsavač par 90 cm

LED | Obvodové odsávání | Časovač

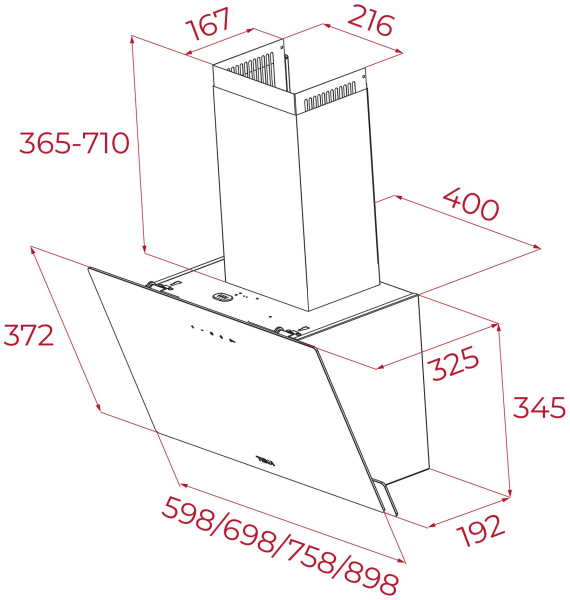

ODKAZ

REF: 112950012 EAN: 8434778011715

VLASTNOSTI

Komínový odsavač par 90 cm
Systém obvodového odsávání
Ovládání dotykovým displejem
Celoskleněný design
3 rychlosti + 1 intenzivní
Časovač zastavení
LED osvětlení 2x 1,5 W
Indikátor nasycení filtru
Dvojitý turbínový motor
Kapacita odtahu: min. 260, max. 485, intenz. 640 m3/h
Hlučnost: min. 54, max. 64, intenz. 71 dB
Energetická třída A
Volitelný recirkulační set s krytem komínu

ROZMĚRY

Výška produktu (mm): 690-1035
Šířka produktu (mm): 898
Hloubka produktu (mm): 325
Délka produktu (mm):
Čistá hmotnost (kg): 12,1

TECHNICKÁ SPECIFIKACE

Třída energetické účinnosti : A
Hlučnost (LwA) Min rychlost (dB): 54
Hlučnost (LwA) Max rychlost (dB): 64
Hlučnost (LwA) Boost (dB): 71
Průměr odtahu (mm): 150

BARVY

■	112950012	Černá
□	112950015	Bílá