GSC 64320 RBC VN OB

Rustikální plynová varná deska 60 cm z edice Country Style

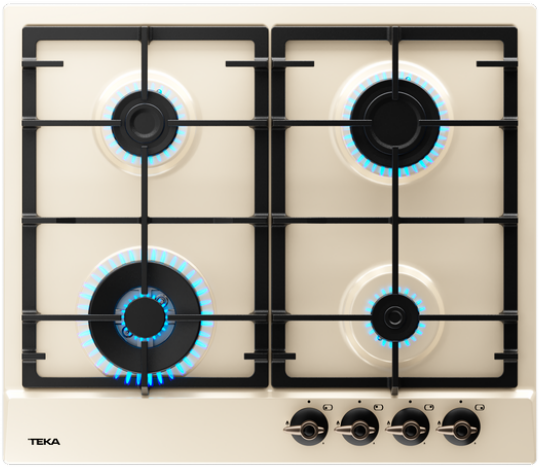



Automatické zapalování



Automatické zamykání

ODKAZ

REF: 112610057 **EAN:** 8434778022896

VLASTNOSTI

Rustikální plynová varná deska 60 cm z edice Country Style
4 varné zóny
Ovládací prvky v barvě „staromosaz"
2 samostatné litinové mřížky
Systém automatického zapalování
Bezpečnostní automatický zámek
4 varné zóny:
1 dvojitý kruhový hořák (4,0 kW)
1 rychlý hořák (2,80 kW)
1 střední hořák (1,75 kW)
1 pomocný hořák (1 kW)
Typ plynu: zemní/PB

ROZMĚRY

Výška produktu (mm): 85
Šířka produktu (mm): 580
Hloubka produktu (mm): 500
Délka produktu (mm):
Čistá hmotnost (kg): 8,75

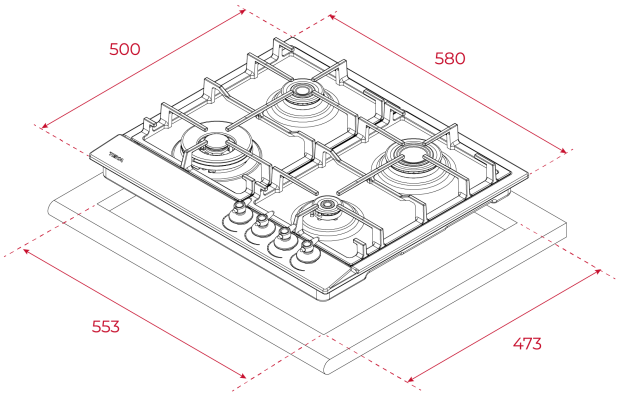

TECHNICKÁ SPECIFIKACE

Power rate (V): 220-240
Frekvence (hz): 50/60
Maximální jmennovitý výkon (W): -

ENERGETICKÁ ÚČINNOST

Power consumption in standby mode (W): -
Time to reach standby mode (min): -