RSR 41150 FI EU

Vestavná chladnička s mrazničkou



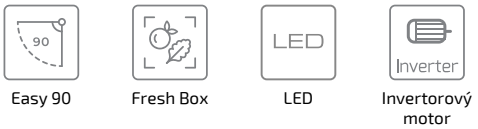

Easy 90 | Fresh Box | LED | Invertorový motor

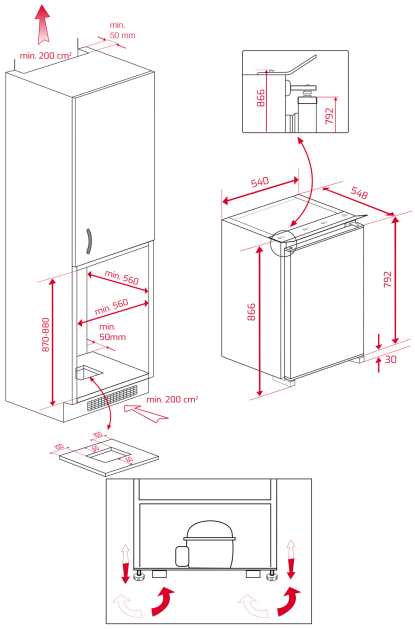

ODKAZ

REF: 113470012 **EAN:** 8434778021851

VLASTNOSTI

Vestavná chladnička s mrazničkou
Energetická třída E
Invertorový motor
Mechanické ovládání s regulací teploty
Automatické rozmrazování chladničky
2 nastavitelné police z bezpečnostního skla
Zásuvka Fresh Box
LED osvětlení
Možnost otočení dveří, posuvný (sliding) systém
Nastavitelné nohy (přední/zadní)
Hlučnost 35 dBA
Objem: chladnička 97 l, mraznička 13 l
Rozměry: v 866 x š 545 x h 545 mm

ROZMĚRY

Výška produktu (mm): 866
Šířka produktu (mm): 598
Hloubka produktu (mm): 545
Délka produktu (mm):
Čistá hmotnost (kg): 31,5

TECHNICKÁ SPECIFIKACE

Třída energetické účinnosti (UE 2019/2016) : A++
Klimatická třída: SN-T
Denní spotřeba energie (kW/den): 0.387
Roční spotřeba (kWh/rok): 145
Mrazicí výkon: 2
Hlučnost (dBA): 35
Power rate (V): 220-240
Frekvence (hz): 50