ML 82-G1 BIS L

Vestavná mikrovlnná trouba 39 cm z edice Infinity G1



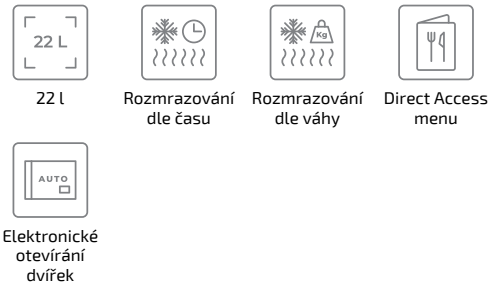

ODKAZ

REF: 112030009 **EAN:** 8434778022445

VLASTNOSTI

Edice Infinity G1
Vestavná mikrovlnná trouba, 39 cm
Objem 22l
5 úrovní mikrovlnného ohřevu
Pamět pro 9 pracovních postupů
3 druhy ohřevu
Elektronický ovládací panel s LED displejem
Výkon 850 W
Sklopný gril výkon 1 500 W
Rozmrazování podle hmotnosti a času
Funkce Quick Start
Nerezový interiér, keramické dno
Dvířka se dvěma skly, otevírání doleva
Kombinace dotyk. a mechan. ovládání
Dva otočné ovladače pro nastavení funkcí
Elektronické otevírání dvířek
Grilovací mřížka, zapékací miska

ROZMĚRY

Výška produktu (mm): 390
Šířka produktu (mm): 595
Hloubka produktu (mm): 334
Délka produktu (mm):
Čistá hmotnost (kg): 23,2

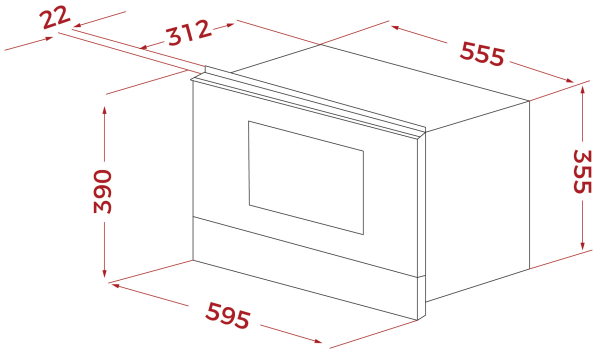

TECHNICKÁ SPECIFIKACE

MWO výkon (W): 850
Frekvence (hz): 50
Maximální jmennovitý výkon (W): 2700
Gril (W): 1200

BARVY

112030009 Matná černá