DOS 60.2 ATBS

Komínový odsavač par 60 cm z edice Country Style

LED

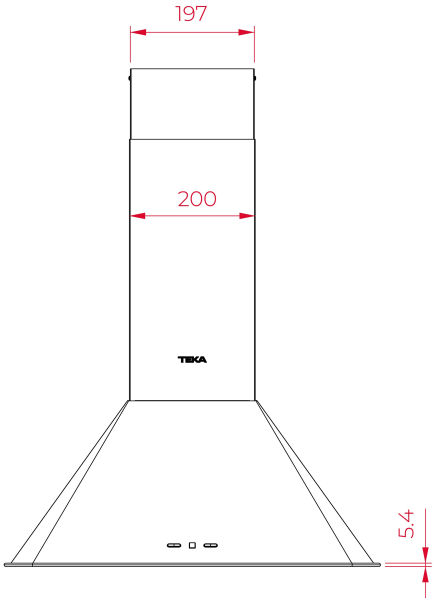

ODKAZ

REF: 113010008 EAN: 8434778024203

VLASTNOSTI

Edice Country Style
Komínový odsavač par 60 cm
Systém obvodového odsávání
Ovládání elektronické
Rustikální design s prvky v barvě staromosaz
3 rychlosti + 1 intenzivní
LED osvětlení 2x 2,5 W
Dvojitý turbínový motor
Kapacita odtahu: min. 245, max. 500, intenz. 600 m3/h
Hlučnost: min. 46, max. 64, intenz. 68 dB
Energetická třída B
Rozbočovač pro recirkulaci s užitím krytu komínu
Uhlíkové filtry – kód 61801345/D9C INTEGRA (set 2 ks) k dokoupení

ROZMĚRY

Výška produktu (mm): 716-1129
Šířka produktu (mm): 440
Hloubka produktu (mm): 598
Délka produktu (mm):
Čistá hmotnost (kg):

TECHNICKÁ SPECIFIKACE

Třída energetické účinnosti : B
Hlučnost (LwA) Min rychlost (dB): 46
Hlučnost (LwA) Max rychlost (dB): 64
Hlučnost (LwA) Boost (dB): 68
Průměr odtahu (mm): 150

BARVY

113010008 Antracit + měděná