HLC 84-G1 C BM

Multifunkční kompaktní trouba z edice Infinity G1

40 l | Čisticí systém HydroClean | SurroundTemp

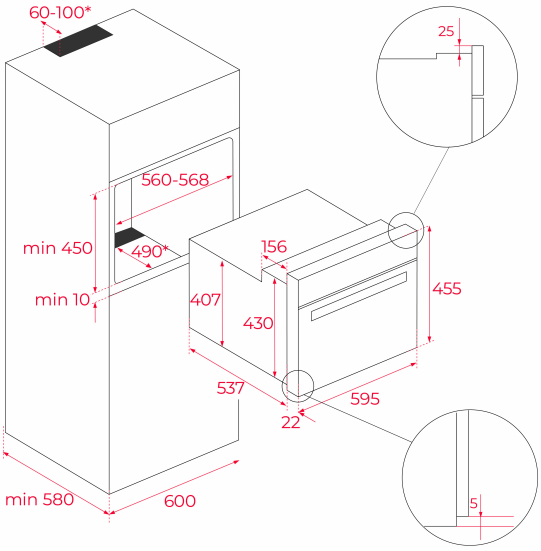

ODKAZ

REF: 111160026 EAN: 8434778028119

VLASTNOSTI

Edice Infinity G1
Kompaktní kombinovaná multifunkční a mikrovlnná trouba, 45 cm
Technologie SurroundTemp
11 funkcí pro přípravu pokrmů
Objem: 40 l
Čisticí systém HydroClean® PRO
Dotykový ovládací panel s LED displejem
Dva otočné ovladače
Maxi gril (2 500 W)
5 stupňů výkonu mikrovln (1 000 W)
Dvířka se třemi skly
Skleněný pekáč, zesílený rošt

ROZMĚRY

Výška produktu (mm): 455
Šířka produktu (mm): 595
Hloubka produktu (mm): 559
Délka produktu (mm):
Čistá hmotnost (kg): 30,0

TECHNICKÁ SPECIFIKACE

Třída energetické účinnosti : -
Power rate (V): 220-240
Frekvence (hz): 50
Maximální jmennovitý výkon (W): 3400

BARVY

111160026 Matná černá