CI3 350 NF EU
Vestavná chladnička s mrazničkou

Easy 90 | Fresh Box | LED | Invertorový motor | Zero Box

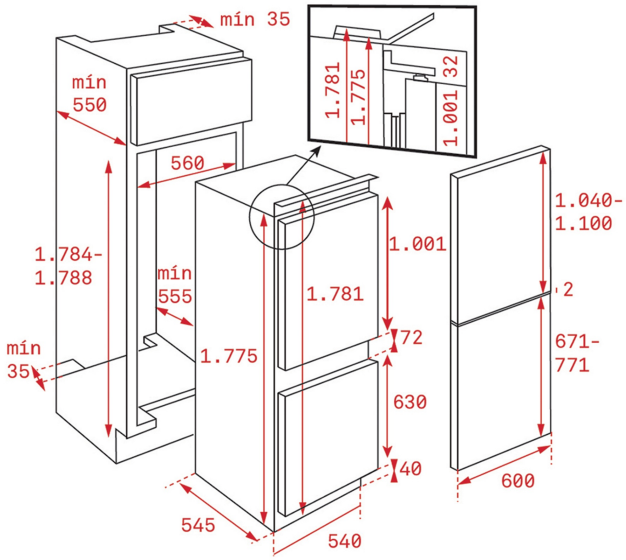

ODKAZ

REF: 113560005 EAN: 8434778014068

VLASTNOSTI

Vestavná chladnička s mrazničkou
Energetická třída E
Invertorový motor
Mraznička: NO FROST systém
Elektronický displej s regulací teploty
Optický a akustický alarm teploty
Nezávislé větrání Turboflow v mrazničce
Zásuvka Fresh Box
Zásuvka Zero Box (zóna 0-3 °C)
Funkce Rychlé zmrazení
3 nastavitelné police z bezpečnostního skla
Antibakteriální povrch
2 transparentní multifunkční police
LED osvětlení umístěné ve stropu
Otevírání dveří vpravo, možnost otočení, posuvný (sliding) systém
Hlučnost 38 dB
Objem: chladnička 186 l, chladící komora 19 l, mraznička 69 l
Rozměry: v 1776 x š 540 x h 545 mm

ROZMĚRY

Výška produktu (mm): 1775
Šířka produktu (mm): 540
Hloubka produktu (mm): 545
Délka produktu (mm):
Čistá hmotnost (kg): 57,5

TECHNICKÁ SPECIFIKACE

Třída energetické účinnosti (UE 2019/2016) : A++
Klimatická třída: SN/ST
Denní spotřeba energie (kW/den): 0,657
Roční spotřeba (kWh/rok): 240
Mrazicí výkon: 3,5
Hlučnost (dBA): 38
Power rate (V): 220-240
Frekvence (hz): 50

BARVY