NEO HSB 6450 SS

Multifunkční trouba s technologií SurroundTemp





70 l | Čisticí systém HydroClean | SurroundTemp

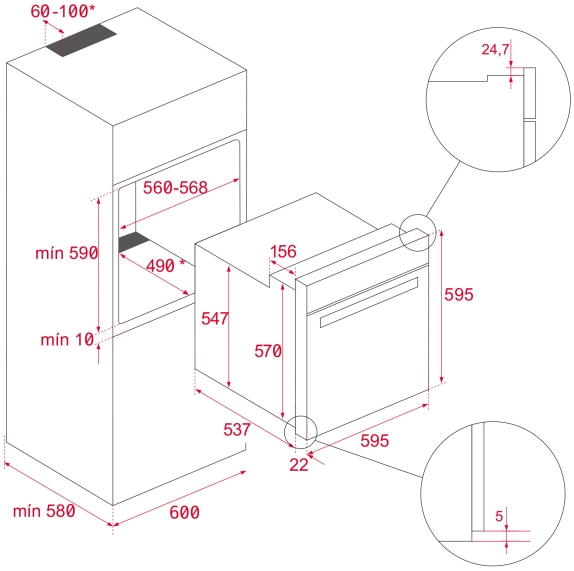

ODKAZ

REF: 111010075 **EAN:** 8434778034042

VLASTNOSTI

Multifunkční trouba s technologií SurroundTemp
Řada NEO - nový moderní design
Ergonomická a stylová rukojeť
Funkce Chef s automatickými programy
Systém ThermoSeal pro stabilní vnitřní teplotu
9 funkcí pro přípravu pokrmů
Čisticí systém HydroClean® PRO
Mechanické otočné ovladače
Širší LED displej
Energetická třída A+
Elektronický dotykový LED časovač
Objem: 70 l
Odnímatelná dvířka se dvěma skly
Teleskopické výsuvy Plus Extension
5 úrovní pečení
Systém FastClick
Funkce expresního předehřevu
BrightClean smalt pro vyšší odolnost
Nerezová ocel odolná proti otiskům prstů
Bezpečnostní systém automatického odpojení
Přívodní kabel s koncovkou
Hluboký plech a zesílený rošt

ROZMĚRY

Výška produktu (mm): 595
Šířka produktu (mm): 595
Hloubka produktu (mm): 537+22
Délka produktu (mm):
Čistá hmotnost (kg): 28

TECHNICKÁ SPECIFIKACE

Třída energetické účinnosti : A+
Power rate (V): 220/240
Frekvence (hz): 50/60
Maximální jmennovitý výkon (W): 3215

BARVY

111010075 Nerezová ocel