RBF 73395 FI

Vestavná chladnička s mrazničkou



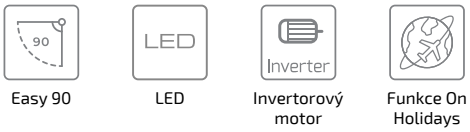

Easy 90 | LED | Invertorový motor | Funkce On Holidays

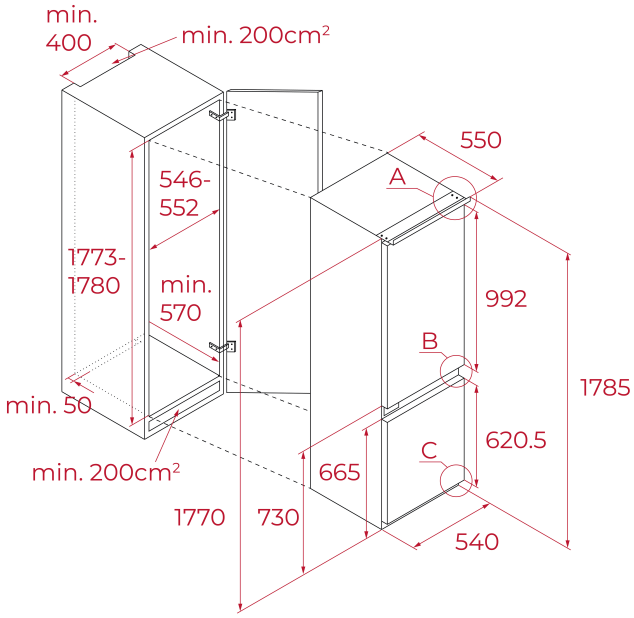

ODKAZ

REF: 113560030 **EAN:** 8434778033540

VLASTNOSTI

Vestavná chladnička s mrazničkou
Výška: 178 cm
Energetická třída C
Full No Frost
Vnitřní ovládací displej
Elektronický nastavitelný termostat
Kapacita: 3 láhve
2x VitaCare Box zásuvka
2 mrazicí přihrádky s metalickou úpravou
4 police z bezpečnostního skla s metalickou úpravou
Funkce Holidays
Funkce Rychlé chlazení/mrazení
Zásobník na led
Snadné otevírání dveří v úhlu 90º
LED osvětlení
Akustický alarm
Možnost otočení dveří, posuvný sliding systém
Přední a zadní nastavitelné nožičky
Hlučnost 35 dB
Rozměry: v 1785 x š 550 x h 540
Objem: chladnička 193 l, mraznička 74 l
Klimatická třída: SN/N/ST/T

ROZMĚRY

Výška produktu (mm): 1785
Šířka produktu (mm): 540
Hloubka produktu (mm): 550
Délka produktu (mm):
Čistá hmotnost (kg): 68

TECHNICKÁ SPECIFIKACE

Třída energetické účinnosti (UE 2019/2016) : C
Klimatická třída: SN/N/ST/T
Denní spotřeba energie (kW/den): 0.590
Roční spotřeba (kWh/rok): 147
Mrazicí výkon: 6
Hlučnost (dBA): 35(B)
Power rate (V): 220V-240V~
Frekvence (hz): 50Hz

BARVY

113560030 Bílá