ICC 915 Copper (G1)

Kuchyňská baterie s vysokým ramínkem

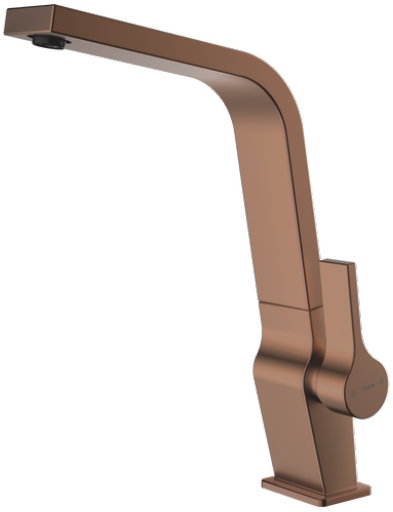



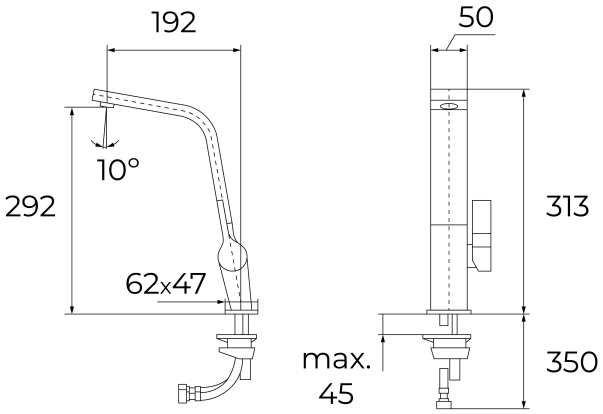

ODKAZ

REF: 116030007 **EAN:** 8434778002997

VLASTNOSTI

Metalická edice
Povrchová úprava PVD v měděném provedení
Vysoké ramínko
Kartuše s keramickými disky s vysokou odolností
Perlátor s úpravou proti usazování vodního kamene
Přesná kontrola teploty
Vysoká citlivost ovládání
Flexi kovové připojovací hadičky se závitem 3/8" - 1/2"

ROZMĚRY

Výška produktu (mm): 313
Šířka produktu (mm):
Hloubka produktu (mm):
Délka produktu (mm):
Čistá hmotnost (kg): 1.65

BARVY

	116030007	Měděná
	116030006	Mosaz
	116030005	Titanová
	116030004	Chrom