**Starbright 45 E-XP 1B 1D AUTO**
Edelstahl-Einbauspüle mit einem Becken und Abtropffläche

Lebenslange Garantie

Hygiene

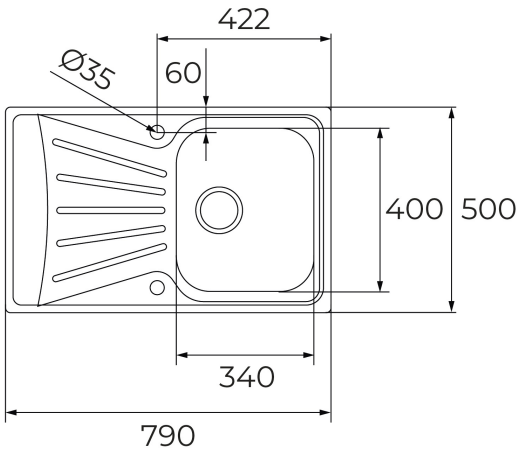


## REFERENZ

REF: 115120022 EAN: 8434778015508

## PRODUKTDETAILS

Edelstahl-Einbauspüle
1 Spülbecken und Abtropffläche,reversibel
3 1/2´´ Excenter-Ablaufgarnitur mit Überlauf und Siphon
Beckengröße LxBxT ca. 340x400x160 mm
Materialstärke 0,6 mm
passend für Unterschränke ab 45 cm
2 Hahnlöcher

## MASSE

**Höhe (mm):**
**Breite (mm):** 500
**Tiefe (mm):**
**Länge (mm):** 790
**Gewicht (kg):** 2,78

## FARBEN

115120022 Edelstahl

115120033 Edelstahl