TOTAL **Universe 80 T-XP 2B 1D**

Edelstahl-Einbauspüle mit zwei Becken und Abtropffläche

REFERENZ

REF: 115170001 EAN: 8434778015133

PRODUKTDETAILS

Edelstahl-Einbauspüle
2 Spülbecken und Abtropffläche,reversibel
3½" Ablaufgarnitur mit Überlauf und Siphon
Beckengröße LxBxT ca. 340x400x170 mm und 340x400x170 mm
Materialstärke 0,7mm
passend für Unterschränke ab 80 cm
ohne Hahnlöcher

Lebenslange Garantie

Hygiene

MASSE

Höhe (mm):
Breite (mm): 500
Tiefe (mm): 170
Länge (mm): 1160
Gewicht (kg): 4,62
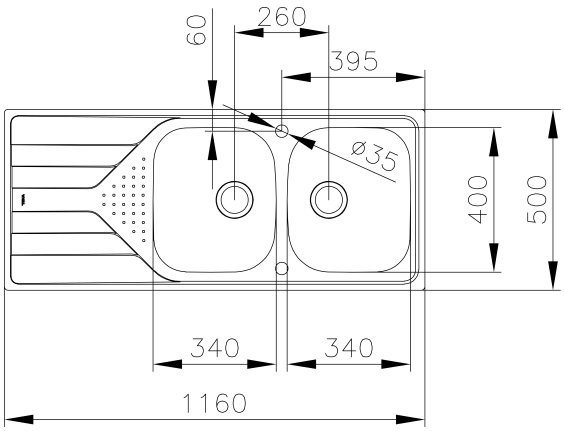
FARBEN