TOTAL **Universe 60 T-XP 1B**

Edelstahl-Einbauspüle mit einem Becken

## REFERENZ

REF: 115010012 EAN: 8434778015164

## PRODUKTDETAILS

Edelstahl-Einbauspüle
1 Spülbecken
3½" Ablaufgarnitur mit Überlauf und Siphon
Beckengröße LxBxT ca. 540x400x155 mm
Materialstärke 0,7mm
passend für Unterschränke ab 60 cm
ohne Hahnlöcher

Lebenslange Garantie

Hygiene

## MASSE

**Höhe (mm):**
**Breite (mm):** 510
**Tiefe (mm):** 155
**Länge (mm):** 600
**Gewicht (kg):** 2,5
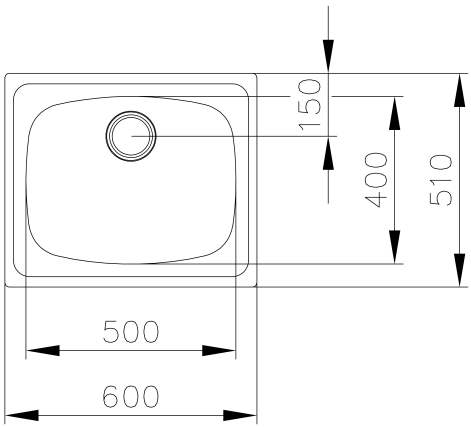
## FARBEN