TOTAL **HSB 646 AirFry**

Einbau-Backofen mit HydroClean® PRO-Reinigungssystem und AirFry-Funktion

HydroClean | 70 L | Teleskopauszüge Plus | Heißluft

REFERENZ

REF: 111010024 EAN: 8434778017410

PRODUKTDETAILS

Backofenvolumen 70 Liter
AIRFRY-Funktion
9 Beheizungsarten inkl. Heißluft
Großflächengrill
Vollglasinnentür,aushängbar
2-Scheiben-Verglasung
Einschubleisten verchromt,5 Ebenen
1x Teilauszug
Gerätekühlung
HydroClean® PRO-Reinigungsfunktion
CrystalClean Email
Touch Control Panel mit LED Display
Flache verchromte Drehknebel
Kindersicherung
1 Backblech,1 Fettpfanne
1 Grillrost
1 FryBox (AirFry Blech)

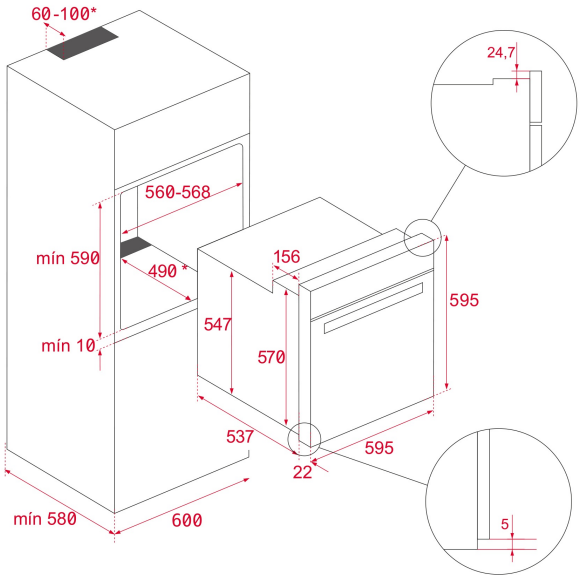

MASSE

Höhe (mm): 595
Breite (mm): 595
Tiefe (mm): 537+22
Länge (mm):
Gewicht (kg): 28

TECHNISCHE DATEN

Energieeffizienzklasse: A+
Leistungsrate (V): 220-240
Frequenz (Hz): 50/60
Maximale Nominalleistung (W): 3215

FARBEN

111010024 Edelstahl