Universe 50 T-XP 1B 1D MAX

Edelstahl-Einbauspüle mit einem Becken und Abtropffläche



REFERENZ

REF: 115110017 **EAN:** 8434778015010

PRODUKTDETAILS

Edelstahl-Einbauspüle
1 Spülbecken und Abtropffläche,reversibel
3½" Ablaufgarnitur mit Überlauf und Siphon
Beckengröße LxBxT ca. 406x406x175 mm
Materialstärke 0,7mm
passend für Unterschränke ab 50 cm
ohne Hahnlöcher

Lebenslange Garantie

Hygiene

MASSE

Höhe (mm):
Breite (mm): 500
Tiefe (mm): 175
Länge (mm): 790
Gewicht (kg): 3,79

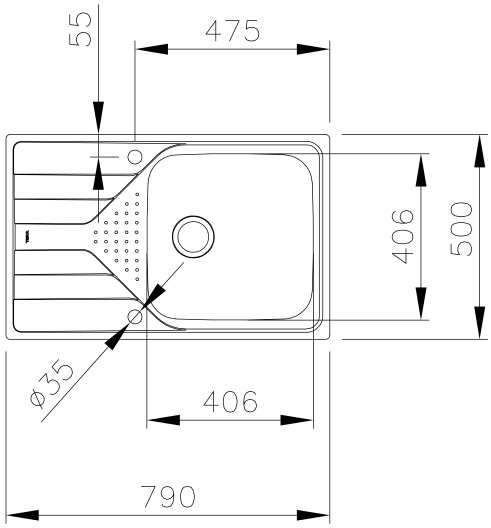

FARBEN

115110017 Edelstahl