DSI 4700 SS
Integrierter Geschirrspüler, 45cm, mit 7 Spülprogrammen

Eco Funktion | Extra Dry function | AquaLogic

REFERENZ

REF: 114310002 EAN: 8434778013733

PRODUKTDETAILS

Elektronische Bediensteuerung mit weißer LED Anzeige
7 Spülprogramme
5 Reinigungstemperaturen
Spezialprogramme: 1 Stunde,Flüster-Programm,AutoClean
Sonderfunktionen: Halb-Voll-Spülprogramm,Express,ExtraTrocken
Fassungsvermögen 9 Maßgedecke
AquaStop
SmartSensor
Startzeitvorwahl 1-24h
Oberkorb FlexiSet2
Unterkorb FlexiSet 2
Für Hocheinbau geeignet
Elektronische Anzeige und für Salz- und Klarspülernachfüllung
Energieeffizienzklasse E
Geäuschniveau: 47 db
Wasserverbrauch: 9 l

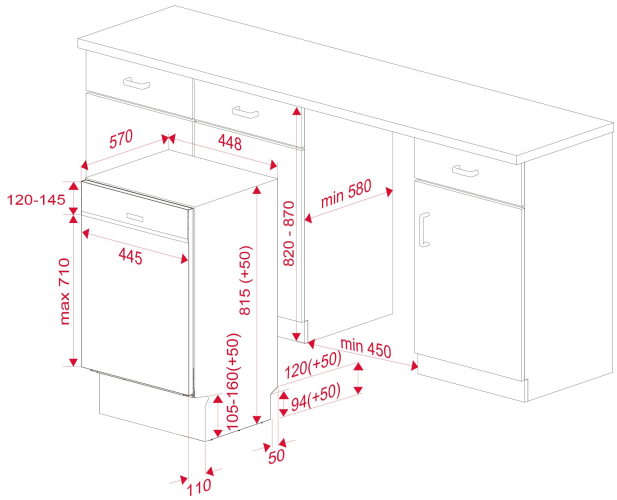

MASSE

Höhe (mm): 815
Breite (mm): 448
Tiefe (mm): 570
Länge (mm):
Gewicht (kg): 31

TECHNISCHE DATEN

Energieeffizienzklasse: A++
Energieverbrauch (Kw/Tag): -
Wasserverbrauch (Liter/Jahr): 2520
Geräuschpegel (dBA): 47
Leistungsrate (V): 220
Frequenz (Hz): 50

FARBEN

114310002 Edelstahl