**DVT 98660 TBS**
Kopffrei-Haube mit Touchcontrol und Frischluftfunktion, 90 cm

Fresh AIR LED Randabsaugung Abschaltverzögerung

## REFERENZ

REF: 112930043 EAN: 8434778013252

## PRODUKTDETAILS

Kopffrei-Dunstabzugshaube 90 cm
Wandmontage
EcoPower Motor
Teleskopkamin
Randabsaugung
Absaugleistung min. 303 m³/h max. 786 m³/h Abluftbetrieb
Umluftbetrieb möglich
2 x LED-Lampen
3-stufige Leistungsregelung
Intensivstufe
2 x Aluminium-Fettfilter
Filtersättigungsanzeige
Frischluftfunktion
Abschaltverzögerung
Elektronische Touch-Control-Bedienung mit weißem Display
Glaspanelöffnung mit Dämpfer

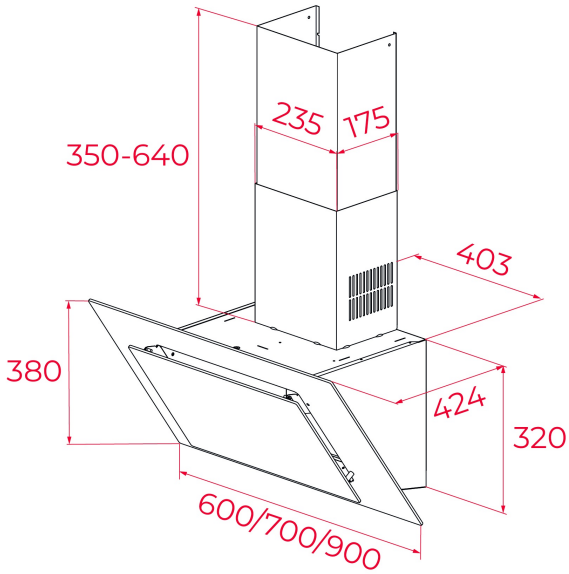


## MASSE

**Höhe (mm):** 800-1100
**Breite (mm):** 900
**Tiefe (mm):** 412
**Länge (mm):**
**Gewicht (kg):** 16,2

## TECHNISCHE DATEN

Energieeffizienzklasse: A+
Geräusch (LwA) Min. Geschwindigkeit (dB): 61
Geräusch (LwA) Max. Geschwindigkeit (dB): 72
Geräusch (LwA) Boost-Geschwindigkeit (dB): 74
Ø Auslass (mm): 150

## FARBEN

112930043 Schwarz