DFI 76950
Vollintegrierter Geschirrspüler, 60cm, mit IonClean , 9 Spülprogrammen und Beam on Floor

Eco Funktion | Besteckschublade | Beam On Floor | IonClean | Multi Cleaner

Premium Dry | Sliding Door | AquaLogic

REFERENZ

REF: 114260004 EAN: 8434778013481

PRODUKTDETAILS

Elektronische Bediensteuerung mit weisser LED Anzeige
9 Spülprogramme
6 Reinigungstemperaturen
Spezialprogramme: Mini30,1 Stunde,GlasCare,DualCare,AutoClean
Sonderfunktionen: Halb-Voll-Spülprogramm,Express,Power,ExtraTrocken
Fassungsvermögen 15 Maßgedecke
Besteckschublade
AquaStop
SmartSensor
MultiCleanerSensor
Bodenwanne Edelstahl
Beam on Floor
Startzeitvorwahl 1-24h
Höhenverstellbarer Oberkorb (3 Ebenen)
Unterkorb FlexiSet 4
Schlepptürtechnik
Für Hocheinbau geeignet
Elektronische Anzeige und für Salz- und Klarspülnachfüllung
Energieeffizienzklasse E
Geräuschniveau: 46 db
Wasserverbrauch: 9,5 l

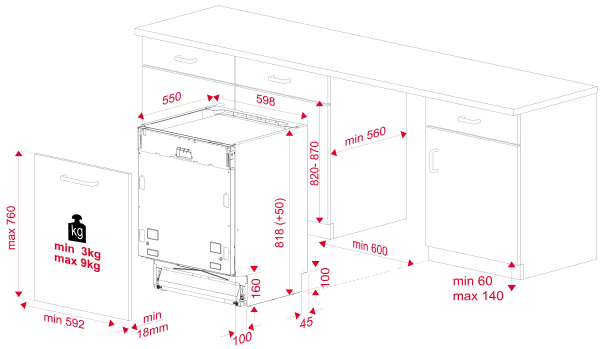

MASSE

Höhe (mm): 818
Breite (mm): 598
Tiefe (mm): 550
Länge (mm):
Gewicht (kg): 40,1

TECHNISCHE DATEN

Energieeffizienzklasse: D
Energieverbrauch (Kw/Tag): -
Wasserverbrauch (Liter/Jahr): 2660
Geräuschpegel (dBA): 42
Leistungsrate (V): 220-240
Frequenz (Hz): 50

FARBEN