**Universe 60 T-XP 1½B 1D**
Edelstahl-Einbauspüle mit einem Becken, Hilfsbecken und Abtropffläche

## REFERENZ

REF: 115140001 EAN: 8434778015119

## PRODUKTDETAILS

Edelstahl-Einbauspüle
1 Spülbecken,Restebecken und Abtropffläche,reversibel
3½" Ablaufgarnitur mit Überlauf und Siphon
Beckengröße LxBxT ca. 340x400x160 mm und 170x320x110 mm
Materialstärke 0,7mm
passend für Unterschränke ab 60 cm
ohne Hahnlöcher

Lebenslange Garantie

Hygiene

## MASSE

**Höhe (mm):**
**Breite (mm):** 500
**Tiefe (mm):** 160
**Länge (mm):** 1000
**Gewicht (kg):** 3,94

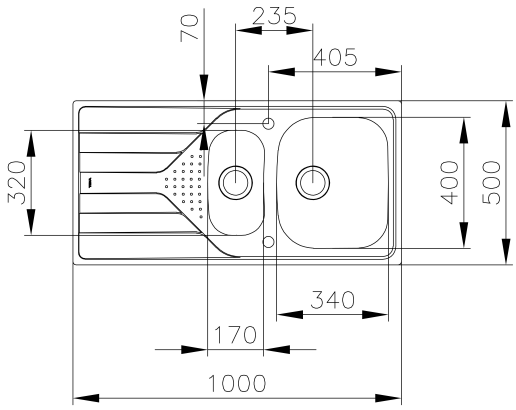


## FARBEN

115140001 Edelstahl