TOTAL **Universe 60 T-XP 1½B 1D**

Edelstahl-Einbauspüle mit einem Becken, Hilfsbecken und Abtropffläche

REFERENZ

REF: 115140001 EAN: 8434778015119

PRODUKTDETAILS

Edelstahl-Einbauspüle
1 Spülbecken,Restebecken und Abtropffläche,reversibel
3½" Ablaufgarnitur mit Überlauf und Siphon
Beckengröße LxBxT ca. 340x400x160 mm und 170x320x110 mm
Materialstärke 0,7mm
passend für Unterschränke ab 60 cm
ohne Hahnlöcher

Lebenslange Garantie

Hygiene

MASSE

Höhe (mm):
Breite (mm): 500
Tiefe (mm): 160
Länge (mm): 1000
Gewicht (kg): 3,94
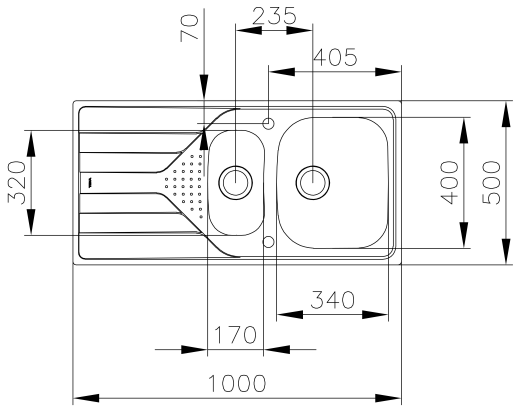
FARBEN