DFI 46950 XL
Vollintegrierter Geschirrspüler 60cm mit Schnellprogramm Mini30 und Beam on Floor

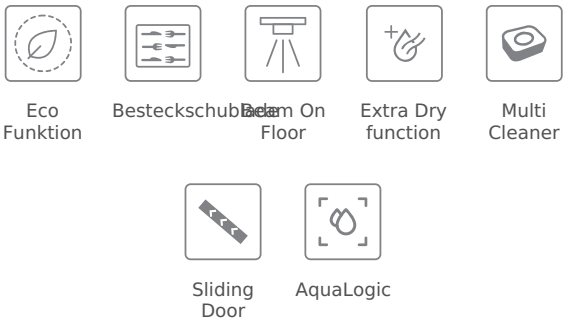

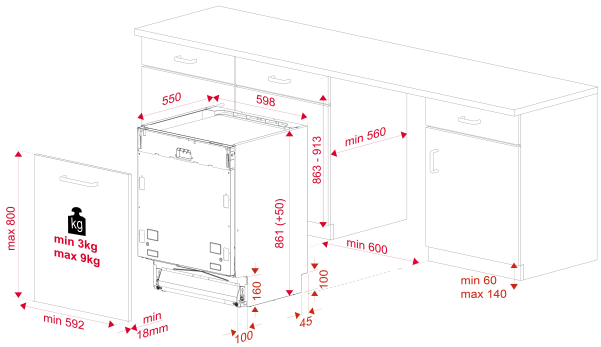

REFERENZ

REF: 114270002 EAN: 8434778013542

PRODUKTDETAILS

Elektronische Bediensteuerung mit weißer LED Anzeige
9 Spülprogramme
6 Reinigungstemperaturen
Spezialprogramme: Mini30,1 Stunde,GlasCare,DualCare,AutoClean
Sonderfunktionen: Halb-Voll-Spülprogramm,Express,Power,ExtraTrocken
Fassungsvermögen 15 Maßgedecke
Besteckschublade
AquaStop
SmartSensor
MultiCleanerSensor
Bodenwanne Edelstahl
Beam on Floor
Startzeitvorwahl 1-24h
Höhenverstellbarer Oberkorb (3 Ebenen)
Unterkorb FlexiSet 4
Schlepptürtechnik
Für Hocheinbau geeignet
Elektronische Anzeige und für Salz- und Klarspülernachfüllung
Energieeffizienzklasse E
Geäuschniveau: 46 db
Wasserverbrauch: 9,5 l

MASSE

Höhe (mm): 861
Breite (mm): 598
Tiefe (mm): 550
Länge (mm):
Gewicht (kg): 39,2

TECHNISCHE DATEN

Energieeffizienzklasse: A++
Energieverbrauch (Kw/Tag): -
Wasserverbrauch (Liter/Jahr): 2660
Geräuschpegel (dBA): 46
Leistungsrate (V): 220-240
Frequenz (Hz): 50

FARBEN

114270002 Schwarz