Universe 45 T-XP 1B 1D

Edelstahl-Einbauspüle mit einem Becken und Abtropffläche



Lebenslange Garantie

Hygiene

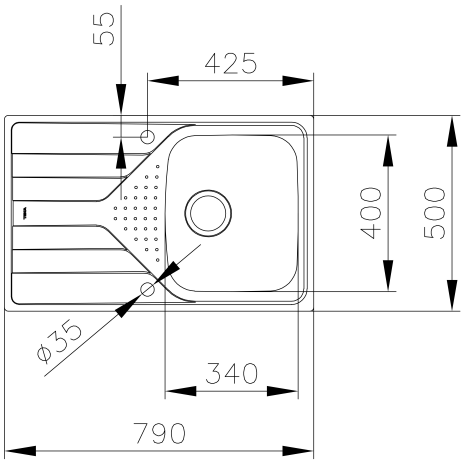

REFERENZ

REF: 115110011 **EAN:** 8434778014952

PRODUKTDETAILS

Edelstahl-Einbauspüle
1 Spülbecken und Abtropffläche,reversibel
3½" Ablaufgarnitur mit Überlauf und Siphon
Beckengröße LxBxT ca. 340x400x170 mm
Materialstärke 0,7mm
passend für Unterschränke ab 45 cm
ohne Hahnlöcher

MASSE

Höhe (mm):
Breite (mm): 500
Tiefe (mm): 170
Länge (mm): 790
Gewicht (kg): 3,04

FARBEN

115110011 Edelstahl