DVT 68660 TBS

Kopffrei-Haube mit Touchcontrol und Frischluftfunktion, 60 cm

Fresh AIR LED Randabsaugung Abschaltverzögerung

REFERENZ

REF: 112930039 EAN: 8434778013214

PRODUKTDETAILS

Kopffrei-Dunstabzugshaube 60 cm
Wandmontage
EcoPower Motor
Teleskopkamin
Randabsaugung
Absaugleistung min. 303 m³/h max. 786 m³/h Abluftbetrieb
Umluftbetrieb möglich
2 x LED-Lampen
3-stufige Leistungsregelung
Intensivstufe
2 x Aluminium-Fettfilter
Filtersättigungsanzeige
Frischluftfunktion
Abschaltverzögerung
Elektronische Touch-Control-Bedienung mit weißem Display
Glaspanelöffnung mit Dämpfer

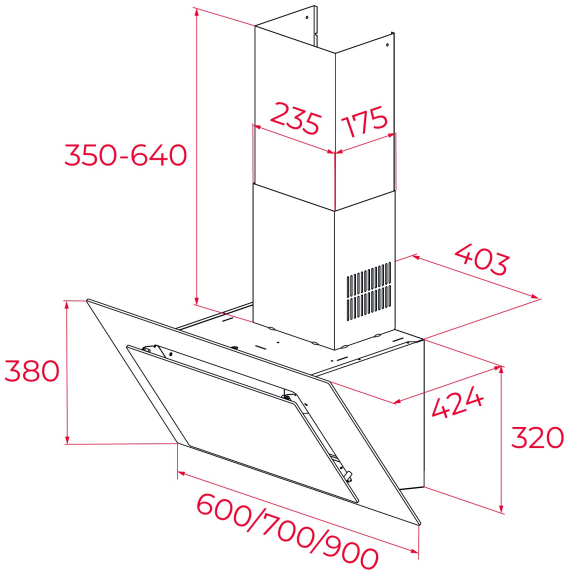

MASSE

Höhe (mm): 380
Breite (mm): 600
Tiefe (mm): 412
Länge (mm):
Gewicht (kg): 14,5

TECHNISCHE DATEN

Energieeffizienzklasse: A+
Geräusch (LwA) Min. Geschwindigkeit (dB): 52
Geräusch (LwA) Max. Geschwindigkeit (dB): 68
Geräusch (LwA) Boost-Geschwindigkeit (dB): 74
Ø Auslass (mm): 150

FARBEN

112930039 Schwarzes Glas