MAESTRO **DirectSense IZF 68700 MST**

60cm DirectSense FullFlex-Induktionskochfeld mit Reiskoch-Funktion

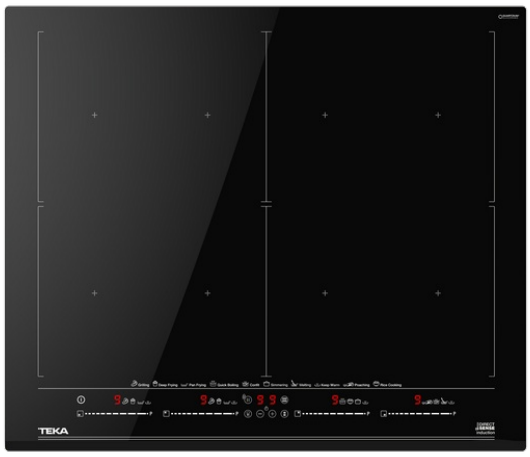

Power + Stufe | MultiSlider | Power Stufe | Auto lock | Einfache Installation

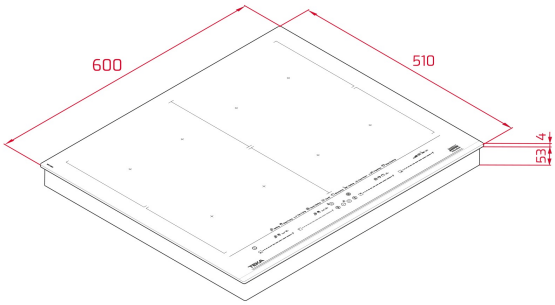

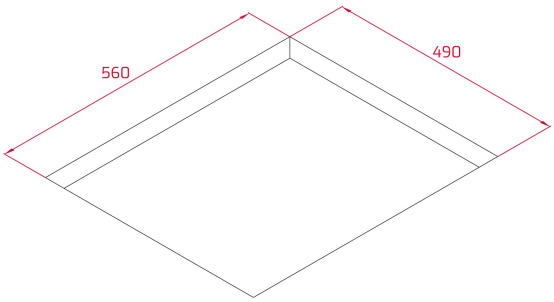

REFERENZ

REF: 112500037 EAN: 8434778016208

PRODUKTDETAILS

Induktions-Kochfeld 60 cm
DirectSense mit FullFlex Induktion Frontseite Facettenschliff
Sensorbedienung "MultiSlider"
individueller Timer für jede Kochzone
Power+ Stufe für jede Kochzone
Topferkennung
8 Direktwahlfunktionen: Grillen 200°C,Braten 190°C,Frittieren 180°C,iQuick Boiling® 100°C,Reiskoch-Funktion 100°C,Sieden 98°C,Warmhalten 60°C,Schmelzen 48°C
Stummschaltung
Stop-and-Go-Funktion
Kindersicherung
Restwärmeanzeige
4 Kochzonen 262,5 x 195mm
oder
2 FlexZonen 262,5 x 390mm
oder
1 FullFlexZone 525 x 390mm

MASSE

Mindesttürhöhe (mm): 600
Maximale Türhöhe (mm): 510
Sockel (mm):
Türbreite (mm): 13,21

TECHNISCHE DATEN

Leistungsrate (V): 220-240
Frequenz (Hz): 50/60
Maximale Nominalleistung (W): -

FARBEN

112500037 Schwarzes Glas