RMF 74830 DSS
LongLife No Frost Side by Side-Kühl-Gefrierkombination mit 4 Türen und IonClean Technologie (verfügbar ab ca. Q4/2022)

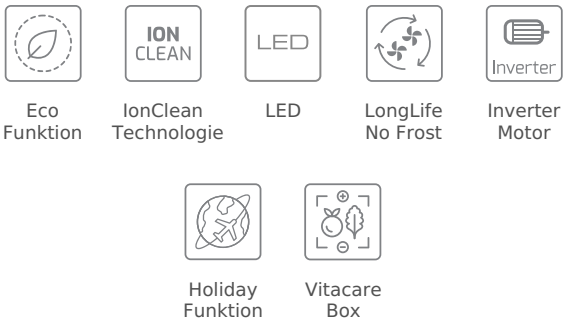

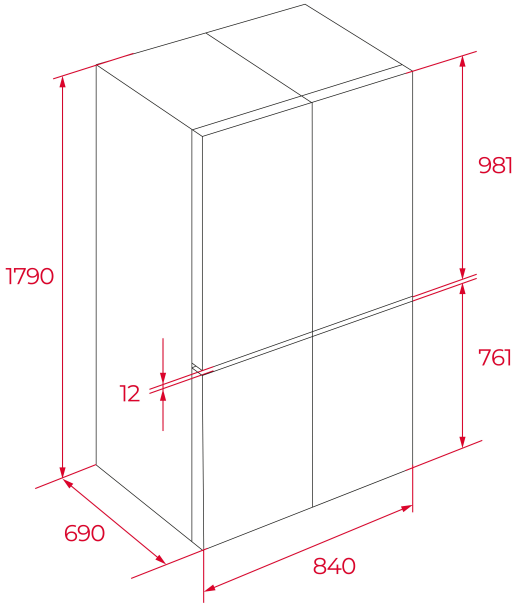

REFERENZ

REF: 113430041 EAN: 8434778023206

PRODUKTDETAILS

Side by Side Kühl-Gefrierkombination
mit 4 Türen
IonClean – zur Geruchsneutralisierung
Inverter Kompressor Technologie
LongLife No Frost
Elektronische Bedienung und Anzeige auf der Tür
FreshBox
VitaCare Box
Super Cool Funktion
Ice Twister
LED Innenbeleuchtung
Brutto-Inhalt: 537 Liter
Nutzinhalt (Kühlteil): 487 Liter
Nutzinhalt (Gefrierraum): 166 Liter

MASSE

Höhe (mm): 1790
Breite (mm): 840
Tiefe (mm): 690
Länge (mm):
Gewicht (kg): 98

TECHNISCHE DATEN

Energieeffizienzklasse (EU 2019/2016) : F
Klimaklasse: SN/N/ST/T
Energieverbrauch (Kw/Tag): 1,046
Jährlicher Verbrauch (kWh/Jahr): 382
Gefriersystem: 8,7
Geräuschpegel (dBA): 41
Leistungsrate (V): 220-240
Frequenz (Hz): 50

FARBEN

113430041 Dark stainless Steel