RSL 41150 FI EU
Einbau-Kühlschrank, 88cm

Fresh Box | LED | Inverter Motor | Easy 90

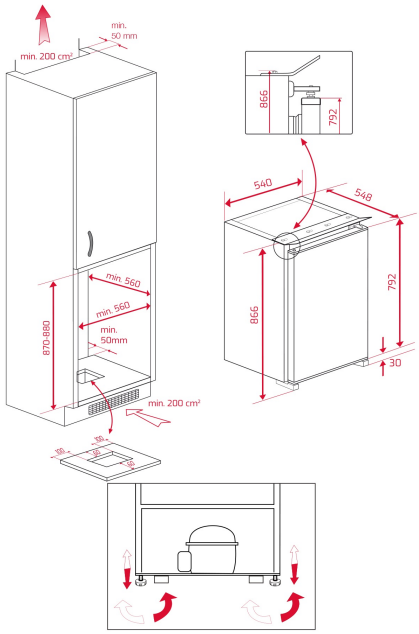

REFERENZ

REF: 113470013 EAN: 8434778021868

PRODUKTDETAILS

Einbau-Kühlschrank, 88cm
Schlepptürtechnik
Türanschlag wechselbar
Automatische Abtauung
3 Glasablageplatten, höhenverstellbar (Sicherheitsglas)
1 Gemüseschublade
1 Flaschen-/Dosenfach, transparent
1 Mehrzweckbehälter, transparent
1 Eierbehälter, herausnehmbar
Brutto-Inhalt: 135 Liter
Nutzinhalt: 126 Liter

MASSE

Höhe (mm): 866
Breite (mm): 598
Tiefe (mm): 545
Länge (mm):
Gewicht (kg): 27

TECHNISCHE DATEN

Energieeffizienzklasse (EU 2019/2016) : A++
Klimaklasse: SN-T
Energieverbrauch (Kw/Tag): 0.251
Jährlicher Verbrauch (kWh/Jahr): 94
Gefriersystem: NA
Geräuschpegel (dBA): 29
Leistungsrate (V): 220-240
Frequenz (Hz): 50

FARBEN