Brooklyn 60 M-XP 1B 1D PLUS
Edelstahl-Einbauspüle mit 2-in-1 Flexinstallationssystem

REFERENZ

REF: 115100023 EAN: 8434778019643

PRODUKTDETAILS

Edelstahlspüle
1 Spülbecken
2in1 Flexinstallation für aufliegenden oder flächenbündigen Einbau
V-Control Excenter-Öffnung auf Knopfdruck
3½" Excenter-Ablaufgarnitur mit Siphon
SilentSmart,50% Reduzierung der Wassereinlassgeräusche
Beckengröße LxBxT ca. 500x400x210mm
Materialstärke 1mm
passend für Unterschränke ab 60 cm

Hygiene

MASSE

Höhe (mm):
Breite (mm): 504
Tiefe (mm):
Länge (mm): 984
Gewicht (kg): 6,1

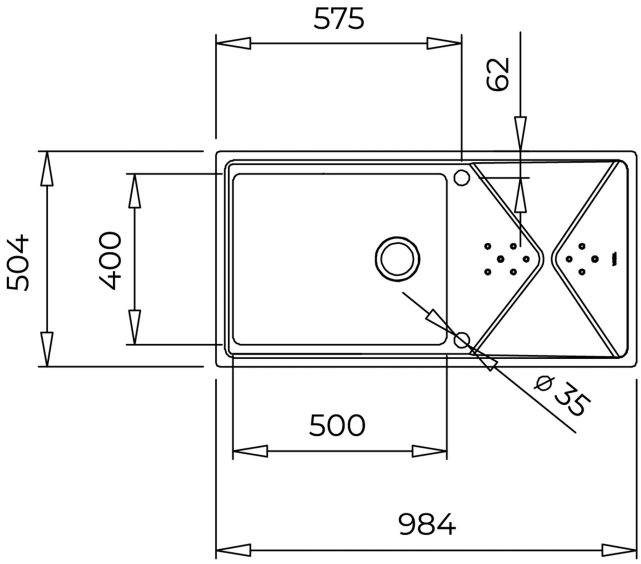

FARBEN

115100023 Edelstahl