American Professional 80 M-XP 1B

Edelstahl-Einbauspüle mit 3-in-1 Flexinstallationssystem

200mm Hygiene

REFERENZ

REF: 115000056 EAN: 8434778019230

PRODUKTDETAILS

Edelstahlspüle
1 Spülbecken
3in1 Flexinstallation für Unterbau, aufliegenden oder flächenbündigen Einbau
R15 Radius für leichte Reinigung
3½" Ablaufgarnitur mit Siphon
Eckige SQ-Design-Ablauf-Abdeckung SilentSmart,50% Reduzierung der Wassereinlassgeräusche
Beckengröße LxBxT ca. 735x400x200mm
Materialstärke 1mm
passend für Unterschränke ab 80 cm

MASSE

Höhe (mm):
Breite (mm): 468
Tiefe (mm):
Länge (mm): 795
Gewicht (kg): 10,72

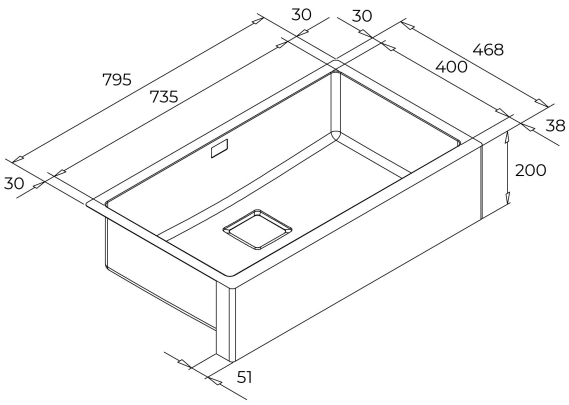

FARBEN

115000056 Edelstahl