IZS 96700 MST

90cm Flex-Induktionskochfeld mit 4 Kochzonen und SlideCooking-Funktion

Power + Stufe | MultiSlider | Power Stufe | Auto lock | Einfache Installation

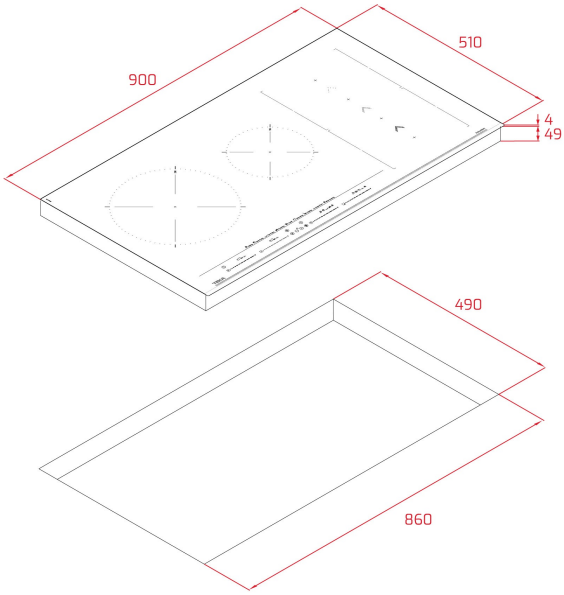

REFERENZ

REF: 112500033 EAN: 8434778012040

PRODUKTDETAILS

Frontseite Facettenschliff
MasterSense Serie
Sensorbedienung “Multislider PRO”
Individueller Timer für jede Kochzone
Power+ Stufe für jede Kochzone
Topferkennung
Kochfeldoptimierung (PowerManagement)
SlideCooking Funktion
Funktionen mit Direktanwahl:
Grillen 200°C, Braten 190°C, Frittieren 180°C,
iQuickBoiling 100°C, Pochieren 100°C, Siedestufe 98°C,
Confit 80°C, Warmhaltestufe 60°C
und Schmelzfunktion 48°C
Stummschaltung
Stop-and-Go-Funktion
Kindersicherung
Restwärmeanzeige
4 Kochzonen:
L Induktions-Kochzone ø 280 mm
M Induktions-Kochzone ø 185 mm
R 2 x Induktions-Kochzonen ø 228 x 200 mm
oder 1 Flex-zone 228 x 425 mm

MASSE

Höhe (mm): 53
Breite (mm): 900
Tiefe (mm): 510
Länge (mm):
Gewicht (kg): 13,22

TECHNISCHE DATEN

Leistungsrate (V): 220-240
Frequenz (Hz): 50/60
Maximale Nominalleistung (W): -

FARBEN

112500033 Schwarzes Glas

ENERGIEEFFIZIENZ

Power consumption in standby mode (W): 0.4
Time to reach standby mode (min): 1