TOTAL **TB 6415**

60cm Glaskeramikkochfeld mit 4 Kochzonen

Power + Stufe

Auto lock

Einfache Installation

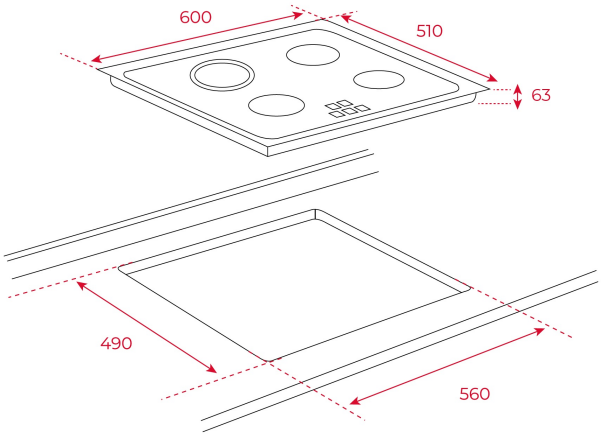

REFERENZ

REF: 40239042 EAN: 8421152148280

PRODUKTDETAILS

Glaskeramik-Kochfeld 60 cm
Rahmenlos für die flächenbündige oder Aufsatz-Montage
Sensorbedienung
Ankochautomatik
Timer
Kindersicherung
Restwärmeanzeige
4 Kochzonen:
VL HiLight-Kochzone
ø 145 mm
HL HiLight-Kochzone
ø 210 mm
VR HiLight-Kochzone
ø 145 mm
HR HiLight-Kochzone
ø 210 mm

MASSE

Höhe (mm): 63
Breite (mm): 600
Tiefe (mm): 510
Länge (mm):
Gewicht (kg): 8,5

TECHNISCHE DATEN

Leistungsrate (V): 220-240
Frequenz (Hz): 50/60
Maximale Nominalleistung (W): -

FARBEN

40239042 Schwarzes Glas