CNL 6610

Flachpaneelhaube mit 3 Leistungsstufen, 60 cm





LED Abschaltverzögerung

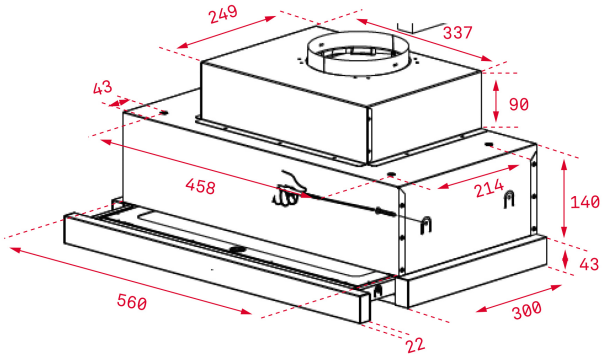

REFERENZ

REF: 40436830 **EAN:** 8421152146231

PRODUKTDETAILS

Flachpaneelhaube
Befestigung in einem 60cm Oberschrank
Ausziehbares Flachpaneel
Absaugleistung min. 330 m^3/h - max. 694 m^3/h Abluftbetrieb
Umluftbetrieb möglich
2 x LED-Lampen
2-stufige Leistungsregelung
Intensivstufe
2 x Aluminium-Fettfilter
Bedienung über Drucktasten
Automtisches Ein- und Ausschalten des Lichts beim Ausziehen des Paneels Griffleiste abnehmbar
Finger-print-proof Paneel (Oberflächenschutz gegen Fingerabdrücke)
Griffleiste inklusive (abnehmbar)

MASSE

Höhe (mm): 274
Breite (mm): 600
Tiefe (mm): 300/490
Länge (mm):
Gewicht (kg): 8,33

TECHNISCHE DATEN

Energieeffizienzklasse: C
Geräusch (LwA) Min. Geschwindigkeit (dB): 59,8
Geräusch (LwA) Max. Geschwindigkeit (dB): 62,6
Geräusch (LwA) Boost-Geschwindigkeit (dB): 70,1
Ø Auslass (mm): 150

FARBEN

40436830 Edelstahl