TL 6310
Flachpaneelhaube mit 2 Leistungsstufen, 60 cm

LED

LED

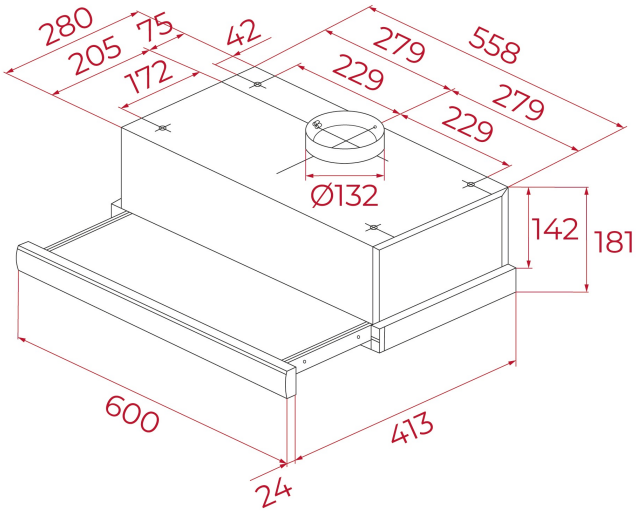

REFERENZ

REF: 40474250 EAN: 8421152145975

PRODUKTDETAILS

Flachpaneelhaube,60cm
Befestigung in einem 90cm Oberschrank
Ausziehbares Flachpaneel
Absaugleistung min. 233 m³/h - max. 332 m³/h Abluftbetrieb
Umluftbetrieb möglich
2 x Halogenbeleuchtung
2-stufige Leistungsregelung
2 x Aluminium-FettfilterBedienung über Wippschalter
Wippschalter zur Einstellung der Leistungsstufe
automatisches Ein- und Ausschalten des Lichts beim Ausziehen des Flachpaneels
Griffleiste inklusive (abnehmbar)

MASSE

Höhe (mm): 181
Breite (mm): 600
Tiefe (mm): 304-437
Länge (mm):
Gewicht (kg): 6,1

TECHNISCHE DATEN

Energieeffizienzklasse: D
Geräusch (LwA) Min. Geschwindigkeit (dB): 49
Geräusch (LwA) Max. Geschwindigkeit (dB): 65
Geräusch (LwA) Boost-Geschwindigkeit (dB): N/A
Ø Auslass (mm): 120

FARBEN

40474250 Edelstahl