ML 825 TFL
Einbau-Mikrowelle mit Grill

Auftauautomatik nach Zeit | Auftauautomatik nach Gewicht | Direkt Menü | Elektronisches Türöffnugssystem

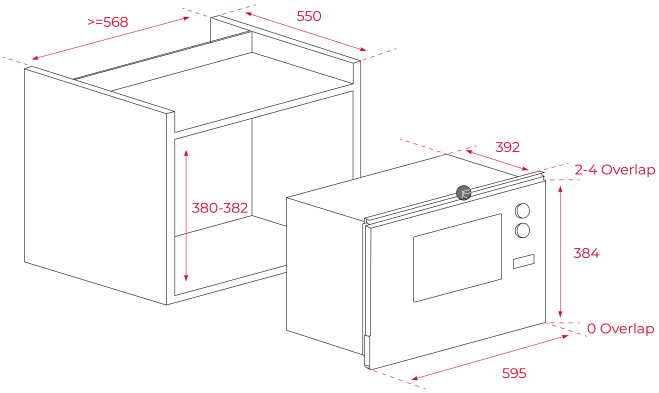

REFERENZ

REF: 40590640 EAN: 8421152149188

PRODUKTDETAILS

Garrauminhalt 25 Liter
3 Beheizungsarten
5 Mikrowellenleistungsstufen
Mikrowellenleistung 900 W
Grillleistung 1.000 W
8 direkt anwählbare Menüs
Auftauautomatik nach Zeit und Gewicht
Schnellstartfunktion + 30 Sekunden
0-95 Minuten Timer
2-Scheiben-Verglasung
Innenraum Edelstahl
Touch Control Panel mit LED Display
Seitliche,mechanische Türöffnung (Anschlag links)
Kindersicherung
1 Grillgestell

MASSE

Höhe (mm): 384
Breite (mm): 595
Tiefe (mm): 392
Länge (mm):
Gewicht (kg): 17,6

TECHNISCHE DATEN

Max Watts Ausgangsleistung (W): 900
Frequenz (Hz): 50
Maximale Nominalleistung (W): 1450
Grill (W): 1000

FARBEN

40590640 Schwarzes Glas