HLB 860 P

Einbau-Backofen mit Pyrolyse-Selbstreinigungssystem und Heißluft

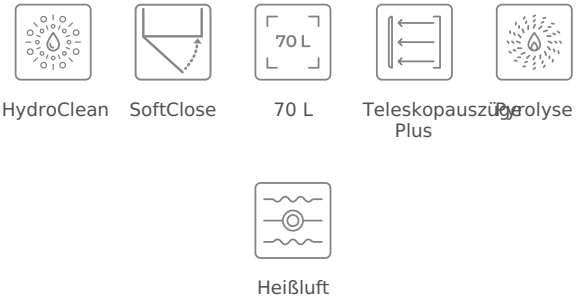

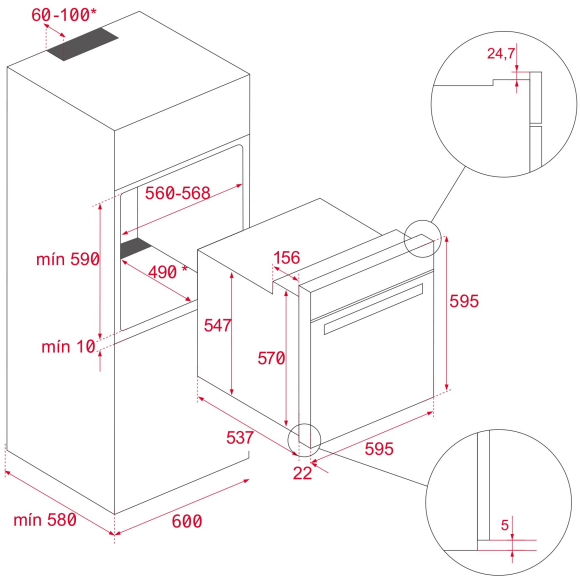

REFERENZ

REF: 41566020 EAN: 8421152148822

PRODUKTDETAILS

Backofenvolumen 70 Liter
12 Beheizungsarten inkl. Heißluft
Persönlicher Kochassistent:
20 vorprogrammierte Rezepte
Großflächengrill
Niedrigtemperaturgaren
Vollglasinnentür,aushängbar
4-Scheiben-Verglasung
SoftClose Tür
Einschubleisten verchromt,5 Ebenen
1x Vollauszug,1x Teilauszug
Gerätekühlung mit Querstromlüfter (2 Geschwindigkeiten)
Pyrolyse Reinigungssystem (3 Stufen)
HydroClean® PRO-Reinigungsfunktion
CrystalClean Email
4” TFT-Farbdisplay mit Touch Control
LED-beleuchtete,fl ache verchromte Drehknebel
Türkontaktschalter
Kindersicherung
1 Fettpfanne
1 Grillrost

MASSE

Höhe (mm): 595
Breite (mm): 595
Tiefe (mm): 537+22
Länge (mm):
Gewicht (kg): 37

TECHNISCHE DATEN

Energieeffizienzklasse: A+
Leistungsrate (V): 220-240
Frequenz (Hz): 50/60
Maximale Nominalleistung (W): 3552

FARBEN

41566020 Schwarzes Glas