TOTAL **HSB 635 P**

Einbau-Backofen mit Pyrolyse-Selbstreinigungssystem und Umluft

DualClean HydroClean 70 L Teleskopauszüge Plus Pyrolyse

REFERENZ

REF: 41566060 EAN: 8421152148884

PRODUKTDETAILS

Backofenvolumen 70 Liter
8 Beheizungsarten inkl. Umluft
Großflächengrill
Vollglasinnentür
4-Scheiben-Verglasung
Einschubleisten verchromt,5 Ebenen
1x Teilauszug
Gerätekühlung mit Querstromlüfter
(2 Geschwindigkeiten)
Pyrolyse Reinigungssystem (3 Stufen)
HydroClean® PRO-Reinigungsfunktion
CrystalClean Email
Touch Control Panel mit LED Display
Flache verchromte Drehknebel
Kindersicherung
1 Fettpfanne
1 Grillrost

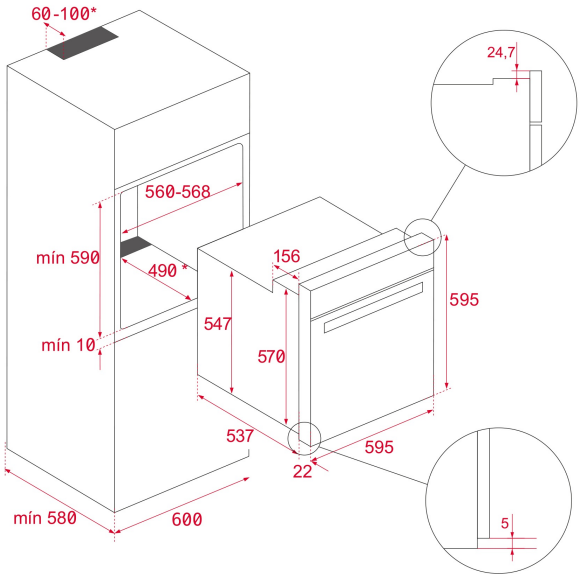

MASSE

Höhe (mm): 595
Breite (mm): 595
Tiefe (mm): 537+22
Länge (mm):
Gewicht (kg): 34

TECHNISCHE DATEN

Energieeffizienzklasse: A+
Leistungsrate (V): 220-240
Frequenz (Hz): 50/60
Maximale Nominalleistung (W): 3552

FARBEN

41566060 Edelstahl