MSC 642
45cm Kompakt-Mikrowelle mit Grill

44 L Auftauautomatik nach Zeit

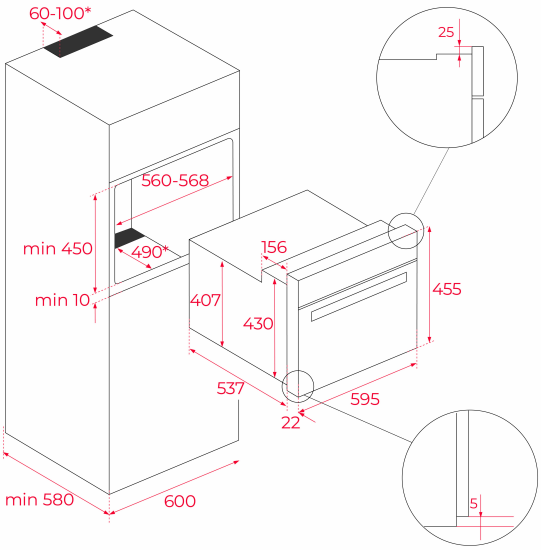

REFERENZ

REF: 40586800 EAN: 8421152145487

PRODUKTDETAILS

Garrauminhalt 44 Liter
3 Beheizungsarten
5 Mikrowellenleistungsstufen
Mikrowellenleistung 1.000 W
Grillleistung 1.400 W
Auftauautomatik nach Zeit
0-60 Minuten Timer
2-Scheiben-Verglasung
Einschubleisten verchromt,3 Ebenen
Gerätekühlung mit Querstromlüfter
Finger-print-proof
(Oberflächenschutz gegen Fingerabdrücke)
CrystalClean Email
mechanische Bedienung
Flache verchromte Drehknebel
Türkontaktschalter
1 Grillrost

MASSE

Höhe (mm): 455
Breite (mm): 595
Tiefe (mm): 559
Länge (mm):
Gewicht (kg): 28,4

TECHNISCHE DATEN

Max Watts Ausgangsleistung (W): 1000
Frequenz (Hz): 50
Maximale Nominalleistung (W): 3200
Grill (W): 1400

FARBEN

40586800 Edelstahl