# HLC 847 SC

Kompakt-Backofen mit HydroClean® PRO-Reinigungssystem und Dampfgarfunktion

HydroClean MeatProbe SoftClose 44 L Heißluft

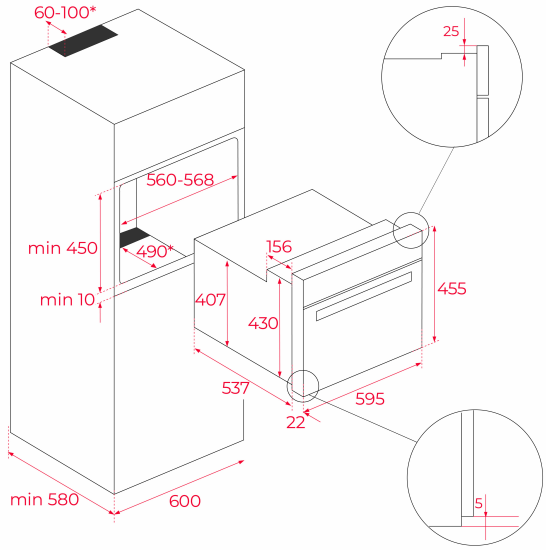


## REFERENZ

REF: 40589020 EAN: 8421152145418

## PRODUKTDETAILS

Externer Dampferzeuger
Garrauminhalt 44 Liter
15 Beheizungsarten inkl. Heißluft
Persönlicher Kochassistent:
20 vorprogrammierte Rezepte
Elektronische Dampftemperaturregelung: 30 - 100° C in 5°C Schritten
Bratenthermometer
Niedrigtemperaturgaren
Regenerieren & Sterilisieren
Wassertank 0,8 Liter
3-Scheiben-Verglasung
SoftClose Tür
Einschubleisten verchromt,3 Ebenen
Gerätekühlung mit Querstromlüfter
HydroClean® PRO-Reinigungsfunktion
4” TFT-Farbdisplay mit Touch Control
LED-beleuchtete,flache verchromte Drehknebel
Türkontaktschalter
Kindersicherung
1 Garblech gelocht
1 Fettpfanne,1 Grillrost

## MASSE

**Höhe (mm):** 455
**Breite (mm):** 595
**Tiefe (mm):** 559
**Länge (mm):**
**Gewicht (kg):** 28

## TECHNISCHE DATEN

Energieeffizienzklasse: A+
Leistungsrate (V): 220-240
Frequenz (Hz): 50/60
Maximale Nominalleistung (W): 3000

## FARBEN

40589020 Schwarzes Glas