MAESTRO **HLB 8400 P**

Einbau-Backofen mit Pyrolyse-Selbstreinigungssystem und Heißluft

DualClean HydroClean 70 L Teleskopauszüge Plus Pyrolyse

Heißluft

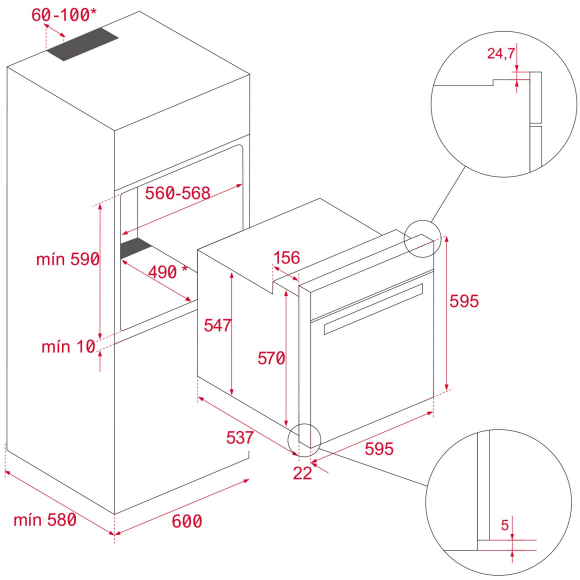

REFERENZ

REF: 111000008 EAN: 8434778007602

PRODUKTDETAILS

Urban Colours Edition
Backofenvolumen 70 Liter
8 Beheizungsarten inkl. Heißluft
Großflächengrill
Vollglasinnentür,aushängbar
4-Scheiben-Verglasung
SoftClose Tür
Einschubleisten verchromt,5 Ebenen
1x Teilauszug
Gerätekühlung mit Querstromlüfter (2 Geschwindigkeiten)
Pyrolyse Reinigungssystem (3 Stufen)
HydroClean® PRO-Reinigungsfunktion
CrystalClean Email
Touch Control Panel mit LED Display
Flache verchromte Drehknebel
Türkontaktschalter
Kindersicherung
1 Fettpfanne
1 Grillrost

MASSE

Höhe (mm): 595
Breite (mm): 595
Tiefe (mm): 537+22
Länge (mm):
Gewicht (kg): 34

TECHNISCHE DATEN

Energieeffizienzklasse: A+
Leistungsrate (V): 220-240
Frequenz (Hz): 50/60
Maximale Nominalleistung (W): 3552

FARBEN

111000008 Schwarzes Glas

111000009 Stone Grey Glass