MAESTRO **MLC 8440**

45 cm Kompakt-Mikrowelle mit Grill

44 L | Auftauautomatik nach Zeit | Auftauautomatik nach Gewicht

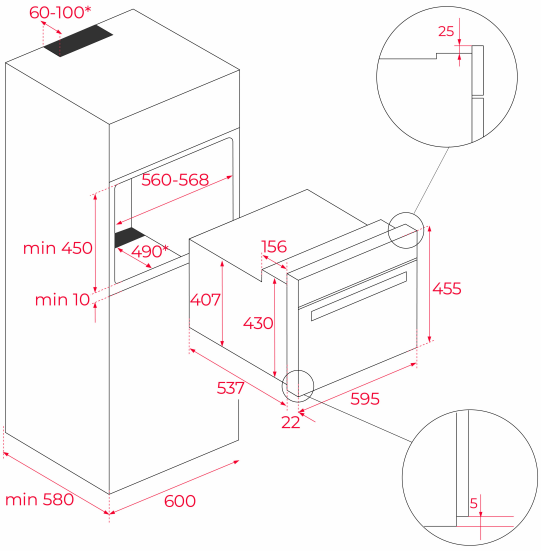

REFERENZ

REF: 111160004 EAN: 8434778007664

PRODUKTDETAILS

Garrauminhalt 44 Liter
3 Beheizungsarten
5 Mikrowellenleistungsstufen
Mikrowellenleistung 1.000 W
Grillleistung 1.400 W
Auftauautomatik nach Gewicht und Zeit
Schnellstartfunktion + 30 Sekunden
0-90 Minuten Timer
2-Scheiben-Verglasung
Einschubleisten verchromt,3 Ebenen
Gerätekühlung mit Querstromlüfter
CrystalClean Email
Touch Control Panel mit LED Display
Flache verchromte Drehknebel
Türkontaktschalter
1 Grillrost

MASSE

Höhe (mm): 455
Breite (mm): 595
Tiefe (mm): 559
Länge (mm):
Gewicht (kg): 28,4

TECHNISCHE DATEN

Max Watts Ausgangsleistung (W): 1000
Frequenz (Hz): 50
Maximale Nominalleistung (W): 3200
Grill (W): 1400

FARBEN

111160004 Stone Grey Glass

111160003 Schwarzes Glas