FlexLinea RS15 45.40

Edelstahl-Einbauspüle mit 3-in-1 Flexinstallationssystem

REFERENZ

REF: 115000013 EAN: 8434778004397

PRODUKTDETAILS

Edelstahlspüle
1 Spülbecken
3in1 Flexinstallation für Unterbau,aufliegenden oder flächenbündigen Einbau R15 Radius für leichte Reinigung
3½" Ablaufgarnitur mit Siphon
Eckige SQ-Design-Ablauf-Abdeckung SilentSmart,50% Reduzierung der Wassereinlassgeräusche
Beckengröße LxBxT ca. 450x400x200mm
Materialstärke 1mm
passend für Unterschränke ab 60 cm

Lifetime warranty+SilentSmart | 200mm | Hygiene | R15

MASSE

Höhe (mm): 200
Breite (mm): 440
Tiefe (mm): 200
Länge (mm): 490
Gewicht (kg): 3,58

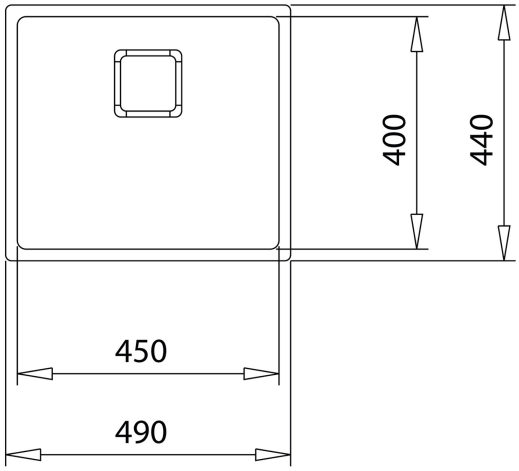

FARBEN

115000013 Edelstahl